МУЗЦЕНТР
МУЗЫКАЛЬНОЕ ОБОРУДОВАНИЕ
https://muzcentre.ru

Rumble™

BASS AMPLIFIER

RUMBLE 500 COMBO AND HEAD (V3)
RUMBLE 200 COMBO AND HEAD (V3)
RUMBLE 100 (V3)
RUMBLE 40 (V3)

OWNER'S MANUAL | MANUAL DE INSTRUCCIONES
MODE D'EMPLOI | MANUAL DO PROPRIETÁRIO
MANUALE UTENTE | BEDIENUNGSHANDBUCH
INSTRUKCJA OBSŁUGI | NÁVOD K POUŽITÍ
NÁVOD NA POUŽITIE | UPORABNIŠKI PRIROČNIK

Fender®
www.fender.com

RUMBLE™ 500 • 200 • 100 • 40

Thanks for buying a Fender Rumble series bass amplifier. Fender bass amplifiers are legendary for providing thick, natural and balanced tone that sits fat in your live or studio mix. Rumble amps are designed by and for bass players, and we take great pride in putting full-featured, easy-to-operate amps of the highest quality in the hands of working and aspiring musicians everywhere.

The Rumble family can take you from home rehearsal all the way to the 1,000-seat concert and beyond. Wherever your musical path takes you, Rumble bass amps help get you there!

Please visit the individual product page at: **www.fender.com/series/rumble** for full warranty details and instructions on how to get your amplifier serviced under warranty in U.S.A. and Canada; see your Fender distributor for warranty details in other countries.

Register your Rumble online at start.fender.com.

ENGLISH

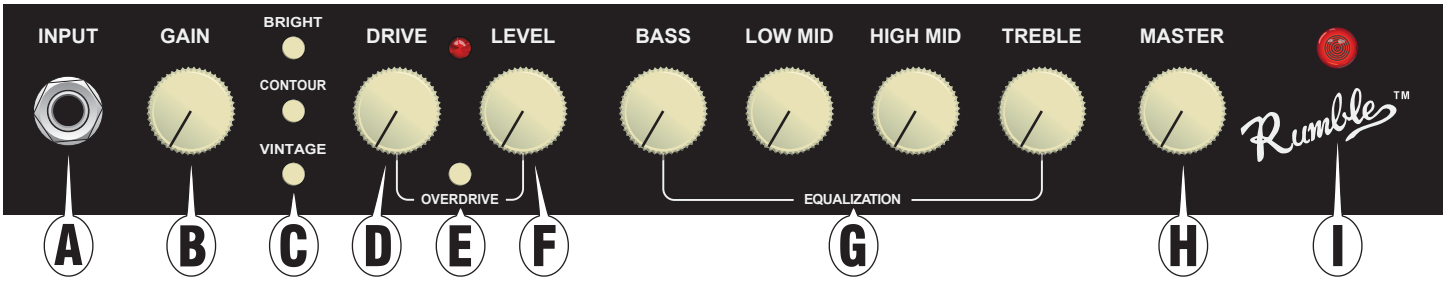

CONTROL PANEL

A. INPUT: Plug your passive or active bass in here. If your bass is too hot and causes unwanted distortion, try turning down the GAIN control.

B. GAIN: Adjusts the incoming signal level from your bass, optimizing the preamp signal level for a variety of basses. The GAIN control will also affect the level of distortion/compression if VINTAGE and/or OVERDRIVE are selected.

C. BRIGHT: Adds presence and shimmer in the upper frequencies.

CONTOUR: Mid-frequency cut, combined with low-and- high-frequency boosts that offer a fat pleasing tone, useful for slap style playing, low-volume practice, or in combination with OVERDRIVE.

VINTAGE: Creates a dark tone rich with harmonics and some natural compression.

D. DRIVE: When the OVERDRIVE circuit is enabled, DRIVE controls the amount of harmonically rich preamp distortion.

E. OVERDRIVE ON: Press this button to enable the OVERDRIVE circuit and corresponding controls.

F. LEVEL: When the OVERDRIVE circuit is enabled, LEVEL controls the volume of the OVERDRIVE. Use this to balance volume levels between your clean and overdrive tones.

G. FOUR-BAND EQUALIZATION: Used to adjust overall tone and to compensate for room acoustics. Remember, what sounds harsh in one room may have just the right edge in another room.

H. MASTER: The MASTER controls the overall volume of the amp. Rumble amps are equipped with Fender's Delta-Comp™ limiter. Setting the MASTER higher or playing more aggressively will result in more compression and sustain.

I. POWER INDICATOR: Illuminates when power is switched on to the unit.

REAR PANEL

J. POWER SWITCH: Press to the "ON" position to turn the unit on. Press to the "OFF" position to turn the unit off.

K. IEC POWER CORD SOCKET: Connect the included power cord to a grounded A/C electrical outlet in accordance with the voltage and frequency ratings specified on the rear panel of your amplifier.

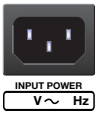

L. PARALLEL SPEAKER OUTPUTS (HEAD ONLY): Connect speaker cabinets here. The power rating of the external cabinets should meet or exceed the rating listed on the amplifier. The MINIMUM impedance of all connected speaker cabinets is 4Ω. The following list shows some acceptable parallel speaker cabinet combinations:

SPEAKER COMBINATIONS	TOTAL IMPEDANCE
4Ω	4Ω
8Ω	8Ω
8Ω + 8Ω	4Ω
8Ω + 16Ω	5.33Ω
8Ω + 16Ω +16Ω	4Ω
16Ω + 16Ω	8Ω
16Ω + 16Ω + 16Ω + 16Ω	4Ω

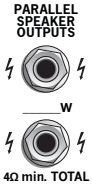

IMPORTANT NOTE: Rumble 500/200 amplifiers include a digital power amplifier that operates in bridge mode. Both the tip (+) and sleeve (–) have voltage present, so never ground either the tip (+) or sleeve (–) of the speaker cable. Always make connections with the power turned off, and use care when making connections with cables that have non-insulated (bare metal) type plugs. Using speaker cables with insulated bodies is preferred, but not required.

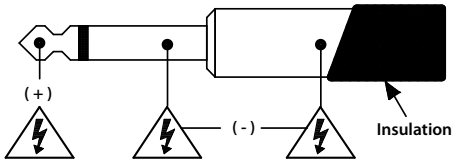

REAR PANEL (CONT'D.)

M. EXTERNAL SPEAKER OUTPUT (500/200 COMBO ONLY): Connect an 8Ω (minimum impedance) speaker cabinet here. The power rating of the external cabinet should meet or exceed the rating listed on the amplifier.

N. HORN SWITCH (500/200 COMBO ONLY): Press to the "ON" position to turn the horn on. Press to the "OFF" position to turn the horn off. The horn will add high-frequency crispness and sparkle for more modern tones that are well suited for slap-style funk.

O. EFFECTS LOOP (500, 200 AND 100 ONLY): Connect the SEND to the input of outboard effects devices (delay, chorus, etc.) and the output of the effects devices to the RETURN. Placing effects in the EFFECTS LOOP (instead of between your bass and the INPUT) will reduce the amount of noise and tone degradation caused by the effects pedals.

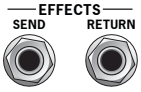

P. AUX IN: Plug your CD player or mp3 player in here. The amp controls do not affect this input. Adjust the volume or tone of the aux signal at its source.

Q. HEADPHONES: Plug your stereo headphones (32 ohms minimum impedance) in here. Speaker output is automatically disabled.

R. LINE OUT: Balanced output to connect to external devices such as PA systems and recording consoles. The level and tone of the LINE OUT signal are affected by all preamp controls, including GAIN. Pressing the GND LIFT button IN may eliminate hum or buzz resulting from connection to improperly grounded equipment.

S. FOOTSWITCH: Allows for remote switching of OVERDRIVE section. See the "Optional Footswitch" section below for details.

ENGLISH

THERMAL PERFORMANCE AND PROTECTION

Rumble 500/200 bass amplifiers are equipped with variable speed fan cooling and thermal shutdown protection. The fan will start at a low speed and increase as you play harder. **Leave at least 6 inches of clearance between the vents on your amplifier and other objects.** If the amplifier vents are blocked, or it is used in an extremely hot environment, it may overheat and shut down causing a temporary mute of the speaker while the power LED indicator remains on. Under the most extreme operating conditions it may be possible for the thermal shutdown to disrupt the amplifier power supply and the speaker will mute and the power LED indicator will turn off. If any shutdown (speaker muting) occurs, leave the power switch ON (to keep the fan running), and allow the amplifier several minutes to cool down. The amplifier will automatically resume operation when it has returned to a safe operating temperature.

RUMBLE HEAD AMPLIFIERS WITH RUMBLE SPEAKER ENCLOSURES

Rumble amp heads are lightweight and compact, which makes transport and setup easy. When placed atop a non-matching speaker enclosure, however, they become subject to the extreme vibrations they're capable of producing at high volume. Matching Rumble speaker enclosures feature a magnetic locking system to properly secure Rumble amp heads in place during normal operation. Simply place the Rumble amp head into the foot cups atop the Rumble speaker enclosure to lock it in place.

NOTE: The magnetic locking system should *not* be used to secure a Rumble amp head during transport; first detaching the Rumble amp head from the Rumble speaker enclosure is recommended to avoid potential damage. Please use caution when using a Rumble amp head atop any other non-matching speaker enclosure.

OPTIONAL FOOTSWITCHES

Connect a footswitch to the amplifier to remotely enable OVERDRIVE. The three Fender footswitches at right are compatible with Rumble (although any generic single-button latching-type footswitch will work). Fender recommends the LED FOOTSWITCH (PN 0994052000) for best performance. Contact your local Fender dealer to purchase the Fender footswitch of your choice.

NOTE: When a footswitch is connected, the control panel OVERDRIVE button will still work, but its position may become reversed (i.e., in=off), depending on footswitch status. The OVERDRIVE indicator LED on the control panel will *always* be correct, but the LED in the footswitch may be incorrect. When using a footswitch with an LED, keep the control panel OVERDRIVE switch in the *out* position to have the correct status displayed on the footswitch LED.

ECONOMY FOOTSWITCH (PN 0994049000): Basic black one-button on/off footswitch.

VINTAGE FOOTSWITCH (PN 0994054000): Chrome one-button on/off footswitch.

LED FOOTSWITCH (PN 0994052000): Contemporary one-button on/off footswitch with LED indicator. NOTE: You must switch the Overdrive effect off before connecting this footswitch to enable the footswitch LED to operate properly.

BLOCK DIAGRAM

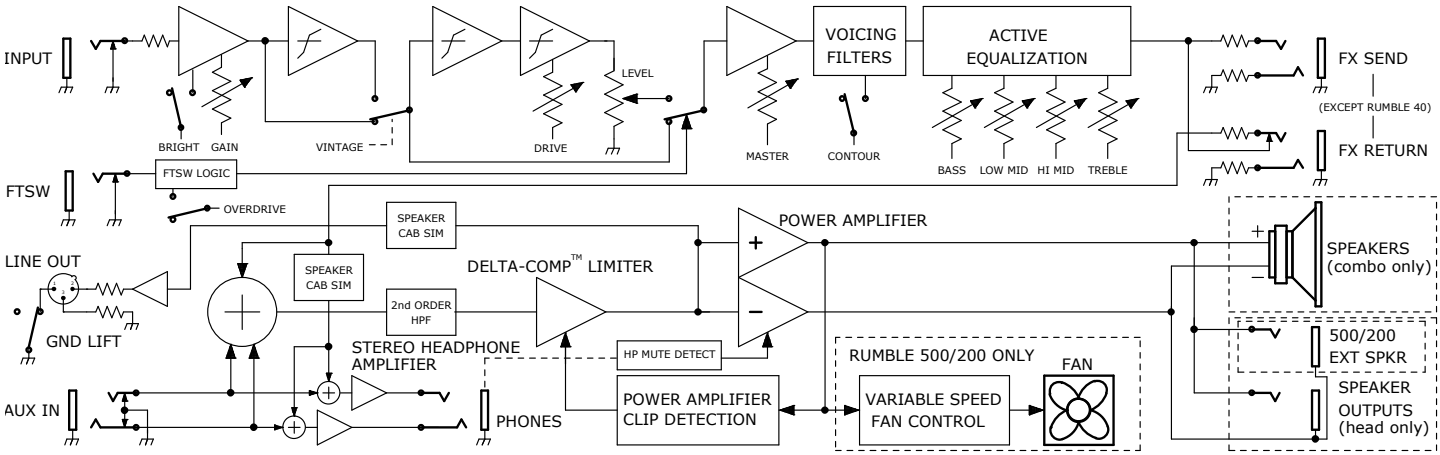

ENGLISH

SPECIFICATIONS

MODEL	ALL MODELS	
INPUT IMPEDANCES	1MΩ (Input)	10kΩ (Aux In)
INPUT SENSITIVITY	*(For full power at 100Hz, with Gain/Master at "10", and tone controls at "0")*	25mVrms (Input)/250mVrms (Aux In, both channels driven)
TONE CONTROLS	**BASS:** ±15dB @ 80Hz **HIGH-MID:** ±12dB @ 1.2kHz	**LOW-MID:** ±12dB @ 280Hz **TREBLE:** ±15dB @ 10kHz
SHAPE FILTER	**BRIGHT:** +13dB @ 10kHz **VINTAGE:** Dynamic compression (-9dB max) with low pass (-6dB/oct) @ 400Hz	**CONTOUR:** +1dB @ 80Hz, -13dB @ 670Hz, +2dB @ 8kHz
EFFECTS LOOP IMPEDANCES	**SEND:** 1kΩ (balanced)	**RETURN:** 22kΩ (balanced)
LINE OUT	**OUTPUT IMPEDANCE:** 3.3kΩ (balanced)	**MAXIMUM OUTPUT:** +3.75dBU
HEADPHONE OUTPUT	280mW into 32Ω/Channel	

MODEL	RUMBLE 40	RUMBLE 100
POWER REQUIREMENT	110W max/45W typical	310W max/50W typical
POWER AMP OUTPUT	40W into 8Ω	100W into 8Ω
SPEAKERS	One 10 in (25.4 cm) 8Ω Special Design Ceramic	One 12 in (30.5 cm) 8Ω Eminence® Ceramic

MODEL	RUMBLE 200	RUMBLE 200 HEAD
POWER REQUIREMENT	400W max/70W typical	400W max/70W typical
POWER AMP OUTPUT	140W into 8Ω 200W into 4Ω	140W into 8Ω 200W into 4Ω
SPEAKERS	One 15 in (38.1 cm) 8Ω Eminence® Ceramic Compression tweeter	NA

MODEL	RUMBLE 500	RUMBLE 500 HEAD
POWER REQUIREMENT	950W max/150W typical	950W max/150W typical
POWER AMP OUTPUT	350W into 8Ω 500W into 4Ω	350W into 8Ω 500W into 4Ω
SPEAKERS	Two 10 in (25.4 cm) 16Ω Eminence® Ceramic Compression tweeter	NA

Specifications subject to change without notice. Visit www.fender.com for additional product information.

RUMBLE™ 500 • 200 • 100 • 40

¡Felicidades y gracias por su compra de un amplificador de bajo Fender Rumble series. Los amplificadores de bajo Fender son legendarios por ofrecer un sonido potente, natural y balanceado que resulta igual de perfecto para el directo que para el estudio de grabación. Los amplificadores Rumble han sido diseñados por y para bajistas y nos sentimos muy orgullosos de que estas unidades complejas pero a la vez fáciles de usar terminen en manos de músicos tanto reconocidos como principiantes de todo el Mundo.

La familia Rumble cubre las necesidades de tanto el músico que quiere realizar ensayos en casa hasta conciertos para más de 1.000 personas. Allí donde los necesite, los amplificadores de bajo Rumble le ayudarán.

También puede acceder a la página individual de este producto en: **www.fender.com/series/rumble**. Allí podrá encontrar todos los detalles relativos a su garantía, así como instrucciones relativas a reparaciones en garantía en Estados Unidos y Canadá; para saber todo lo relativo a la garantía en otros países, consulte al distribuidor Fender del país respectivo.

Registre online su Rumble en la web start.fender.com.

ESPAÑOL

PANEL DE CONTROL

A. INPUT: Conecte aquí su bajo activo o pasivo. Si su bajo es demasiado activo y produce una realimentación no deseada, pruebe a reducir el ajuste del control GAIN.

B. GAIN: Le permite ajustar el nivel de la señal entrante de su bajo, optimizando el nivel de señal del previo para una amplia gama de bajos. El control GAIN también afectará al nivel de la distorsión/compresión si ha elegido VINTAGE y/o OVERDRIVE.

C. BRIGHT: Añade presencia y brillo en las frecuencias agudas.

CONTOUR: Corte en los medios, combinado con realce de graves y agudos que le ofrecerá un sonido grueso y potente, muy útil para el estilo slap, ensayos a bajo volumen, o combinado con OVERDRIVE.

VINTAGE: Esto crea un sonido oscuro, rico en armónicos y con algo de compresión natural.

D. DRIVE: Cuando el circuito OVERDRIVE esté activado, este DRIVE controla la cantidad de distorsión de previo rica en armónicos.

E. OVERDRIVE: Pulse este botón para activar el circuito de saturación y los controles correspondientes.

F. LEVEL: Cuando el circuito OVERDRIVE esté activo, este LEVEL controlará el volumen de la saturación. Use esto para ajustar el balance de niveles entre su sonido limpio y el saturado.

G. ECUALIZACIÓN DE 4 BANDAS: Úselo para ajustar el tono global del sonido y compensar la acústica de la sala. Recuerde que un sonido perfecto en una sala puede sonar horroroso en otra.

H. MASTER: Esto controla el volumen global del amplificador. Los amplificadores Rumble están equipados con el limitador Delta-Comp™ de Fender. El ajustar este MASTER muy arriba o tocar de forma agresiva producirá una mayor compresión y sustain.

I. INDICADOR DE ENCENDIDO: Se ilumina cuando este amplificador está encendido.

PANEL TRASERO

J. INTERRUPTOR POWER: Colóquelo en la posición "ON" para encender la unidad, o en la posición "OFF" para apagarla.

K. TOMA DE CORRIENTE IEC: Conecte el cable de alimentación incluido a una salida de corriente con toma de tierra, del voltaje y amperaje indicados en el panel trasero de este amplificador.

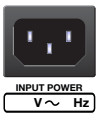

L. PARALLEL SPEAKER OUTPUTS (SOLO CABEZALES): Conecte aquí unos recintos acústicos. La potencia de los mismos debe ser igual o superior a la que puede suministrar este amplificador. La impedancia MÍNIMA de todos los recintos conectados ha de ser de 4Ω. El listado siguiente le muestra algunas posibles combinaciones aceptables de recintos acústicos conectados a estas tomas:

COMBINACIÓN DE ALTAVOCES	IMPEDANCIA TOTAL
4Ω	4Ω
8Ω	8Ω
8Ω + 8Ω	4Ω
8Ω + 16Ω	5.33Ω
8Ω + 16Ω +16Ω	4Ω
16Ω + 16Ω	8Ω
16Ω + 16Ω + 16Ω + 16Ω	4Ω

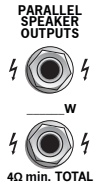

NOTA IMPORTANTE: Los amplificadores Rumble 500/200 incluyen una etapa de potencia digital que actúa en el modo de puente mono; por este motivo hay voltaje tanto en la punta (+) como en el lateral (-), por lo que nunca conecte a tierra ninguna de estas tomas del cable de altavoz. Realice siempre todas las conexiones con la unidad apagada y tenga siempre mucho cuidado al realizar conexiones con cables sin aislamiento (cable pelado). Recomendamos el uso de cables de altavoz con aislamiento, aunque no es obligatorio.

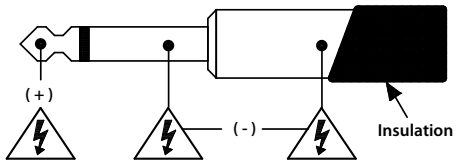

PANEL TRASERO (CONT.)

M. SALIDA EXT. SPKR (SOLO COMBO 500/200): Conecte aquí un recinto acústico de 8Ω (impedancia mínima). La capacidad de potencia de dicho recinto debe ser igual o superior a la que puede suministrar este amplificador.

N. INTERRUPTOR HORN (SOLO COMBO 500/200): Colóquelo en la posición "ON" para activar la trompeta o en la posición "OFF" para desactivarla. Esta trompeta añadirá brillo en los agudos para conseguir sonidos más modernos y que encajarán más con la música funk de estilo slap.

O. BUCLE EFFECTS (EXCEPTO EN EL RUMBLE 40): Conecte la toma de envío SEND a la entrada de un dispositivo de efectos exterior (retardo, chorus, etc.) y la salida de dicha unidad de efectos a la toma de retorno RETURN. El colocar los efectos en este bucle (en lugar de entre su bajo y la toma INPUT) reducirá la cantidad de ruido y la degradación del sonido producida por los pedales de efectos.

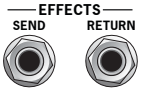

P. AUX IN: Conecte aquí su reproductor de CD ó mp3. Los controles del amplificador no afectarán a esta entrada. Ajuste el volumen o el tono de esa señal auxiliar en la unidad fuente.

Q. PHONES: Conecte aquí unos auriculares stereo (con una impedancia mínima de 32 ohmios). La salida de altavoz quedará automáticamente desactivada.

R. LINE OUT: Salida balanceada para la conexión a unidades externas como pueden ser sistemas de PA y unidades de grabación. El nivel y tono de esta señal LINE OUT sí que se ve afectado por todos los controles del previo, incluyendo GAIN. El pulsar el botón GND LIFT eliminará los zumbidos producidos por la conexión a dispositivos con una toma de tierra incorrecta.

S. FTSW: Permite la conmutación remota de la sección OVERDRIVE. Para más detalles, vea abajo la sección "Pedales opcionales".

ESPAÑOL

RENDIMIENTO Y PROTECCIÓN TÉRMICA

Los amplificadores de bajo Rumble 200/500 están equipados con refrigeración por ventilador de velocidad variable y protección térmica por desactivación. El ventilador empezará a funcionar a una baja velocidad e irá aumentando conforme más se caliente la unidad. **Deje una separación de, al menos, 15 cm entre las ranuras de ventilación de esta unidad y los objetos circundantes.** Si las ranuras de ventilación quedan bloqueadas, o si usa este aparato en un entorno con una temperatura elevada es posible que se recaliente y se apague, produciendo una anulación temporal del altavoz aunque el piloto de encendido siga iluminado. Bajo las condiciones operativas más extremas también es posible que la desconexión térmica corte la fuente de alimentación del amplificador y anule el altavoz, haciendo que incluso el piloto de encendido se apague. Si se produce cualquier desactivación (anulación de altavoz), deje el interruptor de encendido en ON (para que los ventiladores sigan funcionando) y haga que el amplificador se refrigere durante varios minutos. Este aparato volverá a su funcionamiento normal una vez que la temperatura vuelva a quedar en un nivel seguro.

CABEZALES RUMBLE CON RECINTOS ACÚSTICOS RUMBLE

Su nuevo cabezal Rumble es ligero y compacto, lo que hace que sea fácil de transportar y configurar. No obstante, cuando lo coloque sobre un recinto acústico no adaptado para él, estará sujeto a las fuertes vibraciones que puede llegar a producir en los niveles de volumen extremos (es realmente potente!). Los recintos Rumble adaptados para él disponen de un sistema de fijación magnético que aseguran el cabezal Rumble en su sitio durante el funcionamiento normal. Simplemente coloque el cabezal Rumble en las marcas para patas que hay en la parte superior del recinto Rumble para hacer que quede correctamente fijado.

NOTA: No debe usar el sistema de fijación magnético para mantener unido el cabezal Rumble durante el transporte—le recomendamos que evite previamente esos daños potenciales separando ambas unidades antes de transportarlas. De la misma forma, tenga mucho cuidado cuando use su cabezal Rumble colocado encima de cualquier otro recinto acústico no adaptado para esta unidad.

PEDALES OPCIONALES

Conecte un pedal a este amplificador para activar de forma remota la función OVERDRIVE. Fender dispone de tres pedales (o pedaleras) que funcionarán sin problemas (puede verlos a la derecha con su número de referencia), pero cualquier pedal de un solo conmutador de tipo bloqueo también funcionará. Le recomendamos que use el Pedal Fender LED (referencia 0994052000) para conseguir el máximo rendimiento. Póngase en contacto con el distribuidor Fender local para adquirir el pedal Fender que quiera.

NOTA: Si tiene un pedal (o pedalera) conectado, el interruptor del panel frontal seguirá funcionando, pero es posible que su posición PULSADO/SIN PULSAR actúe a la inversa (por ejemplo, PULSADO=OFF), dependiendo del estado del pedal. El piloto Overdrive del panel frontal SIEMPRE le mostrará la opción correcta, pero el piloto del pedal puede que no. Si está usando un pedal que disponga de un piloto LED, deje el interruptor del panel frontal en la posición SIN PULSAR para que el piloto de la pedalera le muestre el estado correcto.

PEDAL ECONOMY (REFERENCIA 0994049000): Pedal on/off básico, de un solo botón y color negro.

PEDAL VINTAGE (REFERENCIA 0994054000): Pedal on/off, de un solo botón y cromado.

PEDAL LED (REFERENCIA 0994052000): Pedal on/off, de un solo botón y formato moderno con indicador LED. NOTA: Deberá desactivar el efecto Overdrive antes de conectar este pedal para hacer que su piloto funcione correctamente.

DIAGRAMA DE BLOQUES

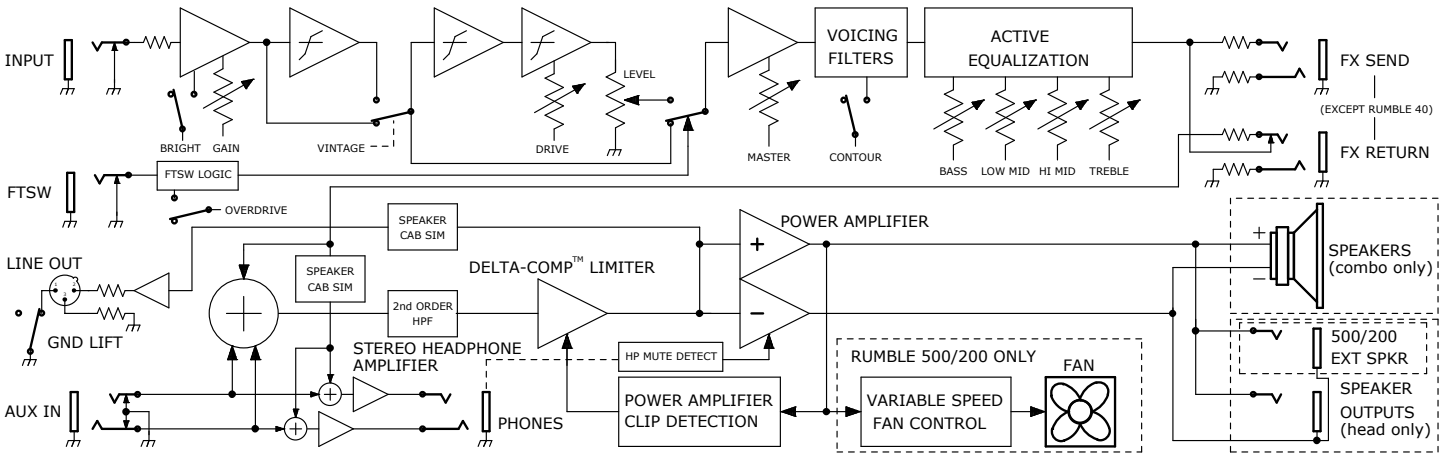

ESPAÑOL

ESPECIFICACIONES TÉCNICAS

MODELO	TODOS LOS MODELOS	
IMPEDANCIA DE ENTRADA	1 MΩ (Entrada)	10 kΩ (Entrada auxiliar)
SENSIBILIDAD DE ENTRADA	*(Para máxima potencia a 100 Hz, con Gain/Master en "10" y controles de tono en "0")*	25 mVrms (Entrada)/250 mVrms (Entr. auxiliar, ambos canales con señal)
CONTROLES DE TONO	**BASS:** ±15 dB @ 80 Hz **HIGH-MID:** ±12 dB @ 1.2 kHz	**LOW-MID:** ±12 dB @ 280 Hz **TREBLE:** ±15 dB @ 10 kHz
FILTRO DE MODELADO	**BRIGHT:** +13 dB @ 10 kHz **VINTAGE:** Compresión dinámica (-9 dB máx.) con pasabajos (-6 dB/octava) @ 400 Hz	**CONTOUR:** +1dB @ 80Hz, -13dB @ 670Hz, +2dB @ 8kHz
IMPEDANCIA BUCLE EFECTOS	**ENVÍO:** 1 kΩ (balanceado)	**RETORNO:** 22 kΩ (balanceado)
SALIDA DE LINEA	**IMPEDANCIA DE SALIDA:** 3.3 kΩ (balanceado)	**SALIDA MÁXIMA:** +3.75 dBU
SALIDA DE AURICULARES	280 mW a 32Ω/canal	

MODELO	RUMBLE 40	RUMBLE 100
CONSUMO	110 W máximo/45 W típico	310 W máximo/50 W típico
SALIDA ETAPA POTENCIA	40 W a 8Ω	100 W a 8Ω
ALTAVOCES	1x 10 pulgadas (25.4 cm) 8Ω Diseño especial Ceramic	1x 12 pulgadas (30.5 cm) 8Ω Eminence® Ceramic

MODELO	RUMBLE 200	RUMBLE 200 HEAD
CONSUMO	400 W máximo/70 W típico	400 W máximo/70 W típico
SALIDA ETAPA POTENCIA	140 W a 8Ω 200 W a 4Ω	140 W a 8Ω 200 W a 4Ω
ALTAVOCES	1x 15 pulgadas (38.1 cm) 8Ω Eminence® Ceramic Tweeter compresión	No aplicable

MODELO	RUMBLE 500	RUMBLE 500 HEAD
CONSUMO	950 W máximo/150 W típico	950 W máximo/150 W típico
SALIDA ETAPA POTENCIA	350 W a 8Ω 500 W a 4Ω	350 W a 8Ω 500 W a 4Ω
ALTAVOCES	2x 10 pulgadas (25.4 cm) 16Ω Eminence® Ceramic Tweeter compresión	No aplicable

Las especificaciones de este producto están sujetas a cambios sin previo aviso. Visite www.fender.com para ver más información del producto.

RUMBLE™ 500 • 200 • 100 • 40

Merci d'avoir acheté un amplificateur pour basse de la série Fender Rumble. Les amplis pour basse Fender sont légendaires pour leur son profond, naturel et équilibré capable de trancher dans vos mix en live comme en studio. Les amplis Rumble sont conçus par des bassistes pour les bassistes, et nous sommes très fiers de développer des amplis de qualité aux fonctionnalités complètes et simples à prendre en main pour les musiciens du monde entier.

La gamme Rumble vous mènera de la répétition dans votre chambre aux salles de concert de 1000 places, voire même plus loin. Où que vous mène votre chemin en tant que musicien, les amplis basse Rumble vont vous y accompagner .

Merci de consulter la page du produit sur : **www.fender.com/series/rumble** pour connaître tous les détails sur la garantie et les instructions pour faire entretenir votre amplificateur sous garantie aux États-Unis et au Canada ; consultez votre distributeur Fender pour les détails de la garantie dans les autres pays.

Enregistrez votre d'ampli Rumble en ligne sur start.fender.com.

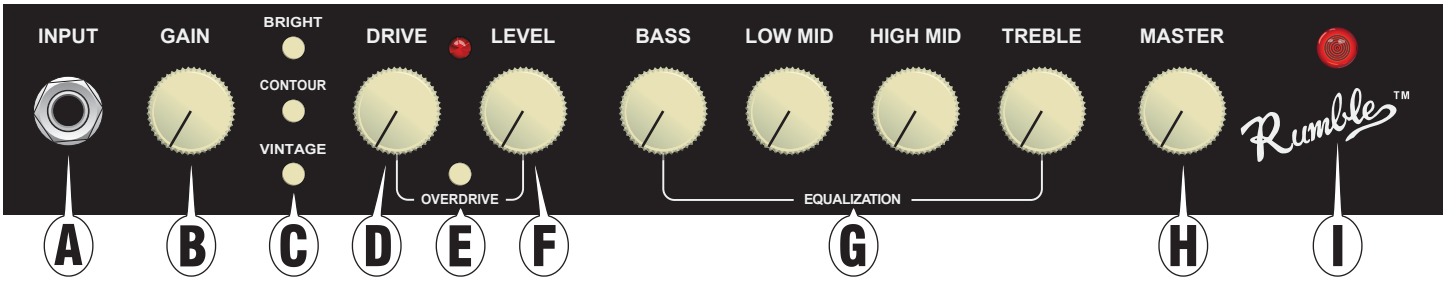

RÉGLAGES

A. **ENTRÉE:** Connectez votre basse active ou passive à cette embase. Si votre basse a un niveau de sortie trop élevé et crée de la distorsion indésirable, essayez de baisser le réglage de GAIN.

B. **GAIN:** Permet de régler le niveau du signal d'entrée et d'adapter le niveau du préampli pour tout type de basse. *Le réglage de GAIN agit également sur le niveau de distorsion/compression si les fonction VINTAGE et/ou OVERDRIVE sont sélectionnées.*

C. **BRIGHT:** Ajoute de la présence et de la brillance dans les hautes fréquences.

CONTOUR: Atténuation des médiums combinée avec une amplification des hautes et basses fréquences permettant d'obtenir un son gras et agréable, parfait pour le jeu en Slap, s'entraîner à faible volume ou pour combiner avec l'OVERDRIVE.

VINTAGE: Permet d'obtenir un son plus sombre riche en harmoniques et en compression naturelle.

D. **DRIVE:** Lorsque le circuit d'OVERDRIVE est activé, le réglage DRIVE permet de contrôler le niveau de distorsion du préampli, riche en harmoniques.

E. **OVERDRIVE:** Appuyez sur ce bouton pour activer le circuit d'OVERDRIVE et les réglages correspondants.

F. **LEVEL:** Lorsque le circuit d'OVERDRIVE est activé, le réglage LEVEL permet de contrôler le volume de l'OVERDRIVE. Utilisez-le pour équilibrer le niveau entre vos sons clairs et saturés.

G. **4-BAND EQUALIZATION:** Utilisez ces potentiomètres pour régler le son général et pour compenser l'acoustique de la salle. Gardez à l'esprit qu'un son paraissant agressif dans une pièce peut être tout à fait agréable dans une autre pièce.

H. **MASTER:** Le MASTER permet de régler le volume général de l'ampli. *Les amplis Rumble sont équipés du limiteur Delta-Comp™ de Fender. Si vous montez le MASTER ou jouez de manière plus agressive, vous obtenez plus de compression et de sustain.*

I. **INDICATEUR DE MISE SOUS TENSION:** S'allume lorsque l'ampli est mis sous tension.

FACE ARRIÈRE

J. **INTERRUPTEUR POWER:** Placez-le en position "ON" pour mettre l'ampli sous tension et en position "OFF" pour le mettre hors tension.

K. **EMBASE D'ALIMENTATION CEI:** Connectez le cordon à une prise de courant alternatif reliée à la terre dont la tension et la fréquence correspondent aux caractéristiques spécifiées sur la face arrière de l'ampli.

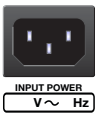

L. **SORTIES PARALLEL SPEAKER (HEAD UNIQUEMENT):** Connectez vos baffles à ces sorties. La puissance des haut-parleurs externes doit être égale ou supérieure à celle de l'ampli. L'impédance de tous les haut-parleurs connectés doit être au MINIMUM 4 Ω. Voici une liste de combinaisons possibles de baffles connectés en parallèle :

COMBINAISONS DE HAUT-PARLEURS	IMPÉDANCE TOTALE
4Ω	4Ω
8Ω	8Ω
8Ω + 8Ω	4Ω
8Ω + 16Ω	5,33Ω
8Ω + 16Ω	4Ω
16Ω + 16Ω	8Ω
16Ω + 16Ω + 16Ω + 16Ω	4Ω

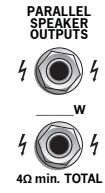

REMARQUE IMPORTANTE : Les ampli Rumble 500/200 sont équipés d'un amplificateur de puissance numérique qui fonctionne en mode pont. Une tension est présente sur la pointe (+) et le corps (–), vous ne devez donc jamais connecter ni la borne (+) ni la borne (–) du câble du haut-parleur à la terre. Placez toujours l'ampli hors-tension avant d'effectuer vos connexions et connectez les câbles dont le corps du connecteur n'est pas isolé (métal nu) avec attention. Il est recommandé d'utiliser des câbles de haut-parleur dont le corps du connecteur est isolé, mais cela n'est pas obligatoire.

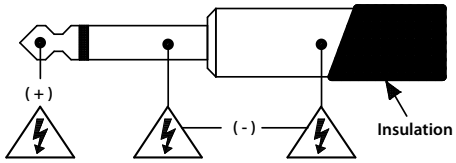

FACE ARRIÈRE (CONT.)

M. SORTIE EXTERNAL SPEAKER (500/200 COMBO UNIQUEMENT): Connectez un baffle de 8Ω (impédance minimale) à cette sortie. La puissance du haut-parleur externe doit être égale ou supérieure à celle de l'ampli.

N. INTERRUPTEUR HORN (500/200 COMBO UNIQUEMENT): Placez-le sur la position "ON" pour activer le Tweeter et sur "OFF" pour le désactiver. Le Tweeter ajoute de la brillance dans les hautes-fréquences pour des sons plus modernes adapté à un jeu funky en Slap.

O. BOUCLE D'EFFETS (NON-DISPONIBLE SUR RUMBLE 40): Connectez le départ (SEND) à l'entrée du processeur d'effet externe (delay, chorus, etc.) et la sortie du processeur au retour (RETURN). Placer les effets dans la boucle (et non entre la basse et l'entrée de l'ampli) permet de réduire le bruit et la dégradation du son causés par les pédales d'effets.

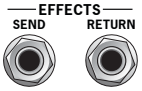

P. AUX IN: Connectez votre lecteur de CD ou de mp3 à cette embase. Les réglages de l'ampli n'agissent pas sur cette entrée. Réglez le volume et le son du signal auxiliaire directement sur le lecteur.

Q. PHONES: Connectez votre casque stéréo (impédance de 32 ohms minimum) à cette embase La sortie du haut-parleur est automatiquement coupée.

R. LINE OUT: Connectez cette sortie symétrique à des appareils externes, par exemple un système de sonorisation ou un enregistreur. Le niveau et le son de la sortie LINE OUT sont affectés par tous les réglages du préampli, y compris le GAIN. Enfoncer le bouton GND LIFT peut aider à réduire les bourdonnements dus à une mauvaise connexion à la terre.

S. FTSW: Permet de connecter un pédalier pour contrôler la section OVERDRIVE à distance. Voir la section "Pédaliers optionnels" plus bas pour plus de détails.

PERFORMANCES ET PROTECTION THERMIQUES

Les amplis de basse Rumble 200/500 sont équipés d'un système de refroidissement à ventilateur à vitesse variable et d'une protection contre la surchauffe par mise hors tension. Le ventilateur est activé à faible vitesse puis celle-ci augmente si vous jouez plus fort. **Laissez au minimum 15 cm d'espace entre les évents de l'ampli et d'autres objets.** Si les évents de l'ampli sont obstrués ou si vous l'utilisez dans un environnement très chaud, il peut surchauffer, ce qui désactive temporairement le haut-parleur même si le témoin à Led reste allumé. Dans les cas d'utilisation les plus extrêmes, la protection thermique peut désactiver l'alimentation de l'ampli. Le haut-parleur se coupe alors et le témoin à Led de mise sous tension s'éteint. Si une coupure du haut-parleur survient, laissez l'ampli sous tension (pour que le ventilateur continue de tourner) et attendez quelques minutes pour qu'il refroidisse. L'ampli se remet automatiquement en marche dès qu'il retrouve une température permettant un fonctionnement en toute sécurité.

TÊTE D'AMPLI RUMBLE AVEC ENCEINTES RUMBLE

Votre tête d'ampli Rumble est compacte et légère, ce qui la rend très simple à transporter et à installer. Lorsqu'elle est placée sur des enceintes non-adaptées, cependant, elle est soumise à des vibrations très fortes qui peuvent survenir à haut volume (elle est très puissante). Les enceintes Rumble sont dotées d'un système de verrouillage magnétique pour maintenir votre tête d'ampli Rumble en place pendant l'utilisation. Placez simplement les supports de votre tête d'ampli Rumble dans les réceptacles situés sur le dessus de l'enceinte Rumble pour la maintenir en place.

REMARQUE : Le système de verrouillage magnétique ne doit pas être utilisé pour maintenir la tête Rumble durant le transport—pour éviter tout dommage potentiel, nous vous recommandons de séparer la tête et les enceintes Rumble. Soyez prudent(e) si vous placez votre tête Rumble sur toute autre enceinte non-adaptée.

PÉDALIERS OPTIONNELS

Connectez un pédalier à l'ampli pour activer à distance le circuit OVERDRIVE. Fender a conçu trois pédaliers compatibles (voir ci-contre, avec référence). Tout pédalier générique à un contacteur et à réglage permanent peut être utilisé. Pour des performances optimales, nous vous recommandons le Fender LED FOOTSWITCH (PN 099405200). Contactez votre revendeur Fender local pour vous procurer le pédalier de votre choix.

REMARQUE : Si un pédalier est connecté, le sélecteur de la face avant fonctionne toujours, mais il est possible que son fonctionnement soit inversé (par exemple, enfoncé=OFF) en fonction de l'état du pédalier. La Led Overdrive de la face avant s'allume TOUJOURS lorsque le circuit est activé, mais pas la Led du pédalier. Si vous utilisez un pédalier équipé d'une Led, relâchez le sélecteur de la face avant pour que la Led corresponde à l'état du circuit d'Overdrive.

ECONOMY FOOTSWITCH (PN 0994049000): Pédalier noir basique à un contacteur.

VINTAGE FOOTSWITCH (PN 0994054000): Pédalier chromé à un contacteur.

LED FOOTSWITCH (PN 0994052000): Pédalier moderne à un contacteur avec indicateur à Led. REMARQUE : Vous devez désactiver le circuit d'Overdrive avant de connecter le pédalier pour que la Led fonctionne correctement.

SYNOPTIQUE

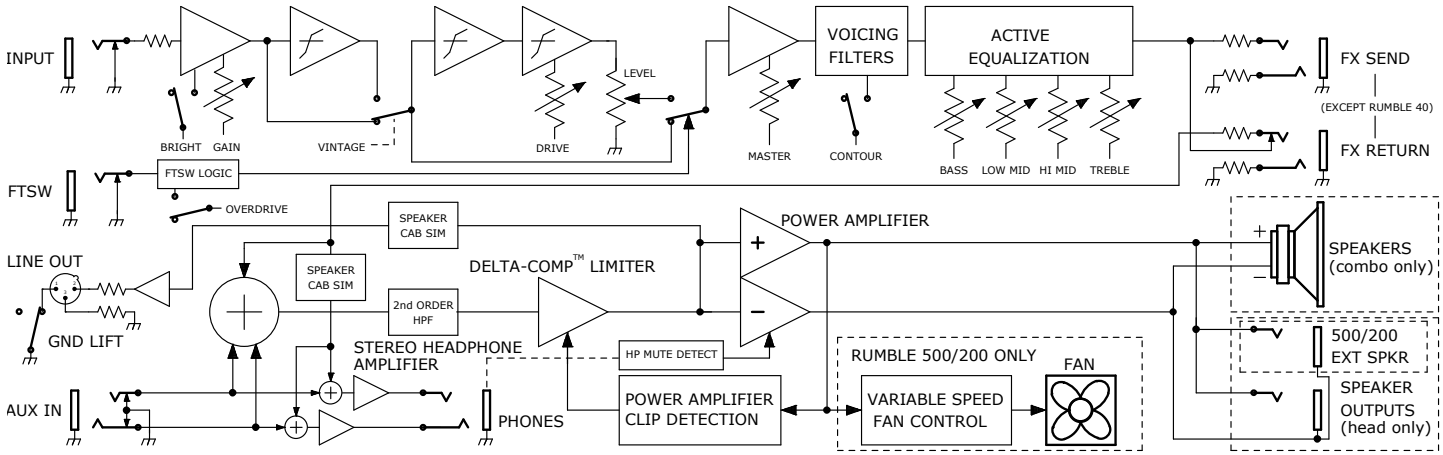

CARACTÉRISTIQUES TECHNIQUES

MODÈLE	TOUS MODÈLES	
IMPÉDANCE D'ENTRÉE	1MΩ (entrée instrument)	10kΩ (Aux In)
SENSIBILITÉ DE L'ENTRÉE	*(Pleine puissance à 100Hz, avec Gain/Master à "10", et réglages de tonalité à "0")*	25mVrms (Entrée)/250mVrms (Aux In, pour les deux canaux)
ÉGALISATION	**BASS:** ±15dB à 80Hz **HIGH-MID:** ±12dB à 1,2kHz	**LOW-MID:** ±12dB à 280Hz **TREBLE:** ±15dB à 10kHz
FILTRE SHAPE	**BRIGHT:** +13dB à 10kHz	**CONTOUR:** +1dB @ 80Hz, -13dB @ 670Hz, +2dB @ 8kHz
	VINTAGE: Compression dynamique (-9dB max) avec filtre passe-bas (-6dB/oct) à 400Hz	
IMPÉDANCE DE LA BOUCLE D'EFFETS	**SEND:** 1kΩ (symétrique)	**RETURN:** 22kΩ (symétrique)
LINE OUT	**IMPÉDANCE DE SORTIE:** 3,3kΩ (symétrique)	**SORTIE MAXIMALE:** +3,75dBU
SORTIE CASQUE	280mW dans 32Ω/Canal	

MODÈLE	RUMBLE 40	RUMBLE 100
ALIMENTATION	110W max/45W type	310W max/50W type
PUISSANCE DE SORTIE	40W dans 8Ω	100W dans 8Ω
HAUT-PARLEURS	Un HP 10 " (25,4 cm) 8Ω conception spéciale en céramique	Un HP de 12 " (30,5 cm) 8Ω Eminence® en céramique

MODÈLE	RUMBLE 200	RUMBLE 200 HEAD
ALIMENTATION	400W max/70W type	400W max/70W type
PUISSANCE DE SORTIE	140W dans 8Ω 200W dans 4Ω	140W dans 8Ω 200W dans 4Ω
HAUT-PARLEURS	Un HP 15 " (38,1 cm) 8Ω Eminence® en céramique Tweeter compression	NA

MODÈLE	RUMBLE 500	RUMBLE 500 HEAD
ALIMENTATION	950W max/150 W type	950W max/150W type
PUISSANCE DE SORTIE	350W dans 8Ω 500W dans 4Ω	350W dans 8Ω 500W dans 4Ω
HAUT-PARLEURS	Deux HP 10 " (25,4 cm) 16Ω Eminence® en céramique Tweeter compression	NA

Les caractéristiques du produit peuvent faire l'objet de modifications sans notification. Pour plus d'informations, consultez www.fender.com

RUMBLE™ 500 • 200 • 100 • 40

Obrigado por adquirir um amplificador de baixo Fender da série Rumble. Os amplificadores de baixo Fender são legendários pois oferecem um timbre denso, natural, balanceado e encorpado à sua mixagem ao vivo ou de estúdio. Os amplificadores Rumble são projetados por, e para baixistas; nos orgulhamos muito de oferecer amplificadores fáceis de se operar, cheios de recursos e da mais alta qualidade a músicos profissionais e aspirantes em todo o mundo.

A família Rumble pode levá-lo dos ensaios em casa até shows para 1.000 pessoas e mais. Aonde quer que o caminho da música o leve, os amplificadores de baixo Rumble o ajudarão a chegar lá.

Verifique a página individual do produto no website: **www.fender.com/series/rumble** para obter detalhes completos sobre a garantia e instruções de serviços para seu amplificador sob garantia nos EUA e Canadá; verificar com seu distribuidor Fender para obter detalhes sobre a garantia em outros países.

Registe o seu amplificador Rumble online em start.fender.com.

PAINEL DE CONTROLO

A. **INPUT**: Conecte seu baixo passivo ou ativo aqui. Se seu baixo estiver quente demais e causar distorções não intencionais, tente diminuir o controle GAIN.

B. **GAIN**: Ajusta o nível do sinal proveniente do seu baixo, otimizando o nível de sinal do pré-amplificador para uma variedade de baixos. O controle GAIN também afetará o nível de distorção/compressão se VINTAGE e/ou OVERDRIVE forem selecionados.

C. **BRIGHT**: Acrescenta presença e brilho às frequências mais altas.

CONTOUR: Frequência de corte médio, combinado com um aumento de frequência baixa e alta, proporciona um timbre pleno e agradável, útil para se tocar estilo slap, prática em volume baixo, ou combinado com OVERDRIVE.

VINTAGE: Cria um timbre sombrio e rico com harmônicos e um pouco de compressão natural.

D. **DRIVE**: Quando o circuito OVERDRIVE está habilitado, o DRIVE controla a quantia de distorção do pré-amplificador harmonicamente rica.

E. **OVERDRIVE ON**: Aperte este botão para habilitar o circuito OVERDRIVE e controles correspondentes.

F. **LEVEL**: Quando o circuito OVERDRIVE é habilitado, o LEVEL (nível) controla o volume de OVERDRIVE. Use-o para balancear os níveis de volume entre seus timbres limpos e com overdrive.

G. **4-BAND EQUALIZATION (EQUALIZAÇÃO DE 4 BANDAS):** Usado para ajustar o timbre geral e para compensar a acústica do ambiente. Lembre-se que o que proporciona um som áspero na garagem com piso de cimento pode proporcionar o som certo em um cômodo com carpete.

H. **MASTER**: O botão MASTER controla o volume geral do amplificador. *Os amplificadores Rumble são equipados com limitador Fender Delta--Comp™. Ao se ajustar o MASTER para um volume mais alto ou ao se tocar de maneira mais agressiva você obterá mais compressão e sustentação.*

I. **INDICADOR POWER**: Acende quando a alimentação do amplificador é ligada.

PAINEL TRASEIRO

J. **BOTÃO POWER:** Coloque na posição "ON" para ligar o amplificador. Coloque na posição "OFF" para desligar o amplificador.

K. **TOMADA DE CABO IEC:** Conecte o cabo incluso a uma tomada A/C aterrada de acordo com a classificação de voltagem e frequência especificadas no painel traseiro do seu amplificador.

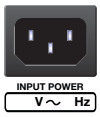

L. **SAÍDAS DE ALTO-FALANTES PARALELOS (APENAS CABEÇOTE):** Conecte as caixas de som aqui. A classificação de potência das caixas externas devem ter classificação igual ou superior à da listada no amplificador. A impedância mínima "MINIMUM" de todas as caixas conectadas é de 4Ω. A lista seguinte mostra algumas combinações de caixas de alto-falantes paralelas que são aceitáveis:

COMBINAÇÕES DE ALTO-FALANTES	IMPEDÂNCIA TOTAL
4Ω	4Ω
8Ω	8Ω
8Ω + 8Ω	4Ω
8Ω + 16Ω	5.33Ω
8Ω + 16Ω +16Ω	4Ω
16Ω + 16Ω	8Ω
16Ω + 16Ω + 16Ω + 16Ω	4Ω

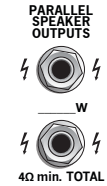

NOTA IMPORTANTE: Amplificadores Rumble 500/200 incluem um amplificador de potência digital que opera em modo bridge (ponte). Tanto a tip (+) quanto a sleeve (–) têm voltagem presente, então nunca se deve aterrar nem a tip (+) nem a sleeve (–) do cabo do alto-falante. Sempre faça conexões com a alimentação desligada, e tenha cuidado ao fazer conexões com cabos que tenham tomadas do tipo não isoladas (metal descoberto). É preferível usar cabos de alto-falantes com corpos isolados, mas isso não é requerido.

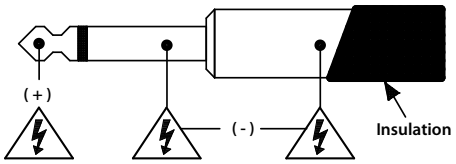

PORTUGUÊS

Painel Traseiro (cont.)

M. (SAÍDA DE ALTO-FALANTE EXTERNO) (SOMENTE COMBO 500/200): Conecte uma caixa de alto-falante de 8Ω (impedância mínima) aqui. A classificação de potência da caixa externa deve ter classificação igual ou superior à da listada no amplificador.

N. BOTÃO HORN (SOMENTE COMBO 500/200): Coloque na posição "ON" para ligar o alto-falante de corneta. Coloque na posição "OFF" para desligar o alto-falante de corneta. A função "horn" acrescentará a vivacidade e o brilho da alta frequência, proporcionando timbres mais modernos que caem bem com o estilo funk slap.

O. LOOP DE EFEITOS (EXCETO NO RUMBLE 40): Conecte SEND à entrada dos dispositivos de efeitos externos (delay, chorus, etc.) e a saída dos dispositivos de efeitos a RETURN. Ao se colocar efeitos no EFFECTS LOOP (em vez de entre o seu baixo e a ENTRADA) o ruído e a degradação do timbre causados pelo pedal de efeitos são reduzidos.

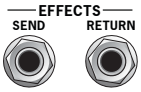

P. AUX IN: Conecte seu aparelho de CD ou de mp3 aqui. Os controles do amplificador não afetam esta entrada. Ajuste o volume ou timbre do sinal auxiliar na sua fonte.

Q. FONES DE OUVIDO: Conecte seus fones de ouvido estéreo (impedância mínima de 32 ohms) aqui. A saída do alto-falante é automaticamente desabilitada.

R. LINE OUT: Saída balanceada para conectar a dispositivos externos, tais como sistemas de PA e mesas de gravação. O nível e timbre do sinal LINE OUT são afetados por todos os controles de pré amplificadores, inclusive GAIN (ganho). Pressionar o botão GND LIFT para DENTRO pode eliminar o zumbido ocasionado pela conexão a equipamento aterrado de maneira inadequada.

S. FOOTSWITCH (PEDAL): Permite controle remoto da seção OVERDRIVE. Verifique a seção"Pedal Opcional" abaixo para obter mais detalhes.

PORTUGUÊS

DESEMPENHO TÉRMICO E PROTEÇÃO

Os amplificadores de baixo Rumble 200/500 são equipados com ventilador resfriador de velocidade variável e proteção térmica de desligamento. O ventilador começa com velocidade baixa que aumenta conforme se toca mais arduamente. Deixe pelo menos 6 polegadas de espaço entre o respiradouro no seu amplificador e outros objetos. Se o respiradouro do amplificador for bloqueado, ou se ele for usado em um ambiente extremamente quente, o mesmo pode super aquecer e desligar, fazendo com que o alto-falante fique temporariamente no modo mute enquanto o LED indicador power permanece ligado. Sob as condições mais extremas de operação pode ser possível que o desligamento térmico interrompa o fornecimento de energia do amplificador, que o alto-falante fique em modo mute e que o LED do indicador power desligue. Se ocorrer algum desligamento (alto-falante fique mudo), deixe o botão power ligado (para manter o ventilador ligado) e para ter alguns minutos para que o amplificador esfrie. O amplificador voltará a operar automaticamente quando voltar a ter uma temperatura operacional segura.

AMPLIFICADORES CABEÇOTE RUMBLE COM CAIXAS RUMBLE

Seu novo amplificador cabeçote Rumble é leve e compacto, o que o torna fácil de se transportar e montar. No entanto, quando colocado em cima de uma caixa que não seja sua correspondente, o amplificador fica sujeito às vibrações extremas que podem ser provocadas por ele ao produzir um volume alto. As caixas correspondentes do alto-falante Rumble possuem um sistema de trava magnética que firma o amplificador cabeçote Rumble de maneira apropriada durante a operação normal. Basta posicionar seu amplificador cabeçote Rumble nos pés que ficam em cima da caixa do alto-falante Rumble para travá-lo.

NOTA: O sistema de trava magnética não deve ser usado para travar seu amplificador cabeçote Rumble durante o transporte—recomendamos que se evite danos em potencial separando o cabeçote da caixa do alto-falante Rumble. Favor, ter cuidado ao usar seu amplificador cabeçote Rumble em cima de qualquer outra caixa que não seja sua correspondente.

PEDAIS OPCIONAIS

Conecte um pedal ao amplificador para habilitar remotamente o OVERDRIVE. A Fender faz três pedais que funcionarão (mostrados à direita com os números das peças). Qualquer pedal genérico com um botão único com ferrolho funcionará. Recomendamos o Fender LED FOOTSWITCH (P/N 0994052000) para que se obtenha melhor desempenho. Entre em contato com o revendedor local Fender para adquirir o pedal Fender da sua escolha.

NOTA: Se um pedal estiver conectado, o interruptor do painel frontal ainda funcionará, mas é possível que sua posição IN/OUT (para dentro/para fora) fique ao contrário (ex: IN=OFF desligado), dependendo do status do pedal. A luz de overdrive (LED) no painel frontal SEMPRE estará correta, mas o LED no pedal poderá estar incorreto. Se usar o pedal com um LED, mantenha o interruptor do painel frontal na posição OUT (para fora) para que o status correto seja exibido no LED do pedal.

ECONOMY FOOTSWITCH (PN 0994049000): Pedal preto básico de um botão on/off.

VINTAGE FOOTSWITCH (PN 0994054000): Pedal de cromo de um botão on/off.

LED FOOTSWITCH (PN 0994052000): Pedal contemporâneo de um botão on/off com LED indicador. NOTA: Deve-se desligar o efeito overdrive antes de conectar este pedal para que o LED do pedal funcione de maneira adequada.

DIAGRAMA DE BLOCOS

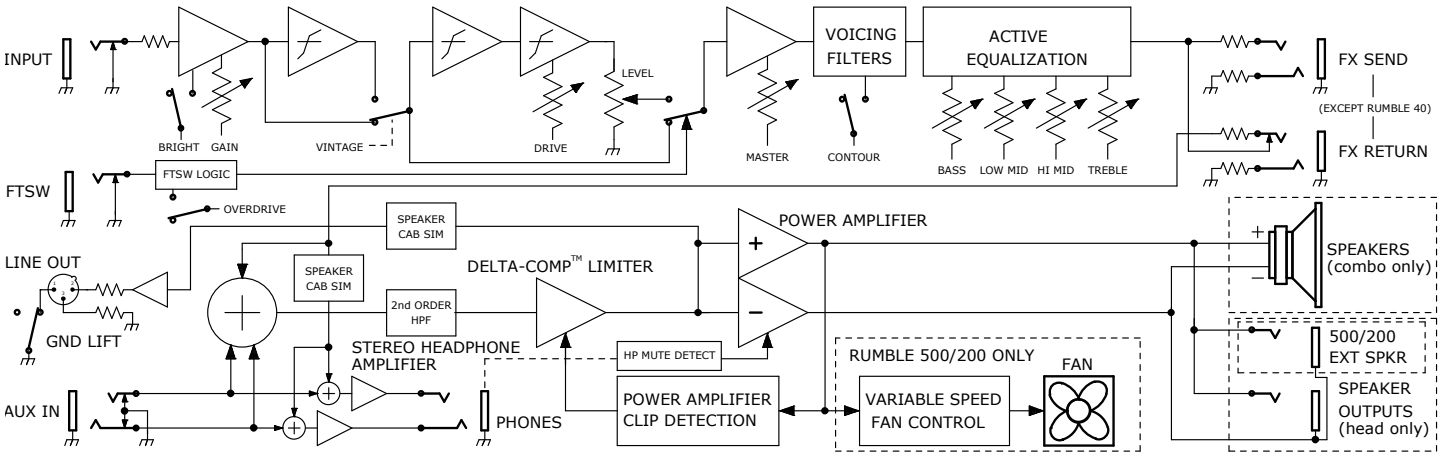

PORTUGUÊS

DADOS TÉCNICOS

MODELO	TODOS MODELOS	
IMPEDÂNCIAS DE ENTRADA	1MΩ (entrada)	10kΩ (Aux In)
SENSIBILIDADE DE ENTRADA	*(Para potência total a 100Hz, com Gain/Master a "10", e controles de timbre a "0")*	25mVrms (Entrada)/250mVrms (Aux In, ambos canais acionados)
CONTROLES DE TIMBRE	**BASS:** ±15dB @ 80Hz **HIGH-MID:** ±12dB @ 1.2kHz	**LOW-MID:** ±12dB @ 280Hz **TREBLE:** ±15dB @ 10kHz
FILTRO DE PERFIL	**BRIGHT:** +13dB @ 10kHz **VINTAGE:** Dynamic compression (-9dB max) with low pass (-6dB/oct) @ 400Hz	**CONTOUR:** +1dB @ 80Hz, -13dB @ 670Hz, +2dB @ 8kHz
IMPEDÂNCIAS DE LOOP DE EFEITOS	**SEND:** 1kΩ (balanceado)	**RETURN:** 22kΩ (balanceado)
LINE OUT	**IMPEDÂNCIA DE SAÍDA** 3.3kΩ (balanceado)	**SAÍDA MAXÍMA:** +3.75dBU
SAÍDA DO FONE DE OUVIDO	280mW em 32Ω/Canal	

MODELO	RUMBLE 40	RUMBLE 100
REQUISITO DE POTÊNCIA	110W máx/45W típico	310W máx/50W típico
SAÍDA DO AMPLIFICADOR DE POTÊNCIA	40W em 8Ω	100W em 8Ω
ALTO-FALANTES	Um 10 pol. (25,4 cm) 8Ω Special Design Ceramic	Um 12 pol. (30,5 cm) 8Ω Eminence® Ceramic

MODELO	RUMBLE 200	RUMBLE 200 HEAD
REQUISITO DE POTÊNCIA	400W máx/70W típico	400W máx/70W típico
SAÍDA DO AMPLIFICADOR DE POTÊNCIA	140W em 8Ω 200W em 4Ω	140W into 8Ω 200W em 4Ω
ALTO-FALANTES	One 15 in (38.1 cm) 8Ω Eminence® Ceramic Compression tweeter	NA

MODELO	RUMBLE 500	RUMBLE 500 HEAD
REQUISITO DE POTÊNCIA	950W máx/150W típico	950W máx/150W típico
SAÍDA DO AMPLIFICADOR DE POTÊNCIA	350W em 8Ω 500W em 4Ω	350W into 8Ω 500W em 4Ω
ALTO-FALANTES	Dois 10 pol. (25.4 cm) 16Ω Eminence® Ceramic Compression tweeter	NA

As especificações estão sujeitas a mudanças sem aviso prévio. Visite www.fender.com para obter mais informações sobre o produto.

RUMBLE™ 500 • 200 • 100 • 40

Grazie per aver acquistato un amplificatore per basso Fender serie Rumble. Gli amplificatori Fender per basso sono leggendari per il loro suono corposo, naturale e bilanciato che fa la differenza nei mix in studio o live. I Rumble sono progettati da e per i bassisti: siamo orgogliosi di offrire amplificatori della massima qualità, completi e di facile utilizzo a professionisti e aspiranti musicisti di tutto il mondo.

La serie Rumble può accompagnarti dalle prove in garage fino ai concerti con mille e più spettatori. Ovunque ti porti il tuo sentiero musicale, gli amplificatori per basso Rumble saranno sempre al tuo fianco.

Visita la pagina del singolo prodotto all'indirizzo **www.fender.com/series/rumble** per i dettagli sulla garanzia e le istruzioni su come ricevere assistenza in garanzia negli U.S.A. e in Canada; per i dettagli sulla garanzia negli altri Paesi chiedi al tuo distributore Fender.

Registrazione del prodotto — vai su start.fender.com.

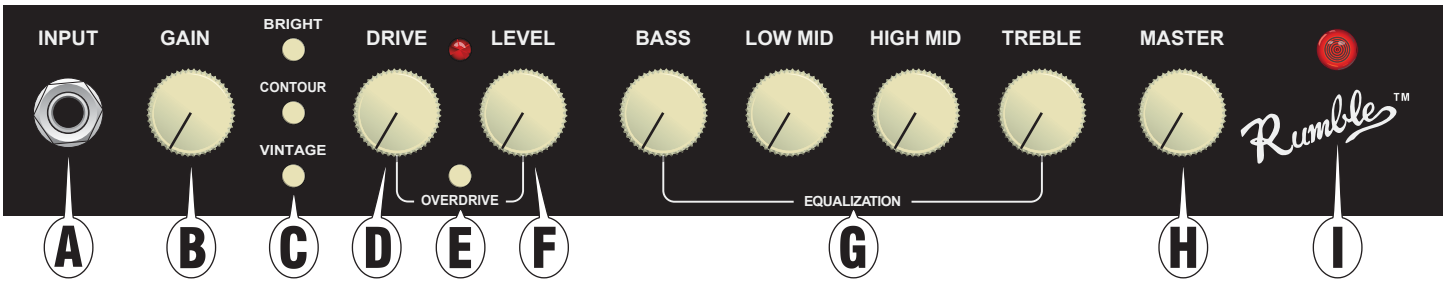

PANNELLO DI CONTROLLO

A. **INPUT:** Collega qui il tuo basso attivo o passivo. Se il segnale del basso è troppo forte e causa distorsioni indesiderate, prova ad abbassare il controllo GAIN.

B. **GAIN:** Regola il segnale in ingresso dal tuo basso, ottimizzando il livello del segnale preamp per una varietà di bassi. Se sono selezionati VINTAGE e/o OVERDRIVE, il controllo GAIN influirà anche sul livello di distorsione/compressione.

C. **BRIGHT:** Aggiunge presenza e brillantezza nelle alte frequenze.

CONTOUR: Taglia le medie frequenze e incrementa le alte e le basse, creando un piacevole tono corposo, utile quando suoni in stile slap, fai pratica a volume basso, o in combinazione con OVERDRIVE.

VINTAGE: Produce un tono scuro ricco di armoniche e una moderata compressione naturale.

D. **DRIVE:** Quando è attivo il circuito OVERDRIVE, DRIVE regola la quantità di distorsione preamp ricca di armoniche.

E. **OVERDRIVE ON:** Premi questo pulsante per attivare il circuito OVERDRIVE e i rispettivi controlli.

F. **LEVEL:** Con il circuito OVERDRIVE attivato, LEVEL regola il volume di OVERDRIVE. Usalo per bilanciare i livelli dei volumi tra il suono pulito e quello overdrive.

G. **EQUALIZZAZIONE A 4 BANDE**: Da usare per regolare il tono generale e per compensare l'acustica della stanza. Ricorda: un suono che in uno spazio sembra grezzo, potrebbe avere proprio la giusta carica in un altro.

H. **MASTER:** Il controllo MASTER regola il volume generale dell'amplificatore. Gli amplificatori Rumble sono dotati del limiter Fender Delta-Comp™. Impostando il MASTER più alto o suonando più aggressivamente otterrai più compressione e sustain.

I. **INDICATORE ALIMENTAZIONE:** Si illumina quando l'amplificatore è acceso.

PANNELLO POSTERIORE

J. **INTERRUTTORE ALIMENTAZIONE:** Premilo in posizione "ON" per accendere l'unità, e "OFF" per spegnerla.

K. **PRESA PER CAVO DI ALIMENTAZIONE IEC:** Collega il cavo di alimentazione incluso a una presa CA con messa a terra rispettando le specifiche di voltaggio e frequenza indicate sul pannello posteriore dell'amplificatore.

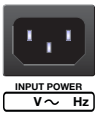

L. **PARALLEL SPEAKER OUTPUTS (SOLO TESTATA):** Collega qui il cabinet degli altoparlanti (cassa). La classe di potenza dei cabinet esterni deve essere uguale o superiore alla classe riportata sull'amplificatore. L'impedenza MINIMA di tutti i cabinet di altoparlanti collegati è 4Ω. La lista seguente mostra alcune combinazioni parallele di cabinet accettate:

COMBINAZIONI ALTOPARLANTI	IMPEDENZA TOTALE
4Ω	4Ω
8Ω	8Ω
8Ω + 8Ω	4Ω
8Ω + 16Ω	5,33Ω
8Ω + 16Ω +16Ω	4Ω
16Ω + 16Ω	8Ω
16Ω + 16Ω + 16Ω + 16Ω	4Ω

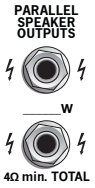

NOTA IMPORTANTE: Gli amplificatori Rumble 200/500 includono un amplificatore digitale di potenza che opera in modalità bridge. È presente voltaggio sia nella punta/tip (+) sia nella manica/sleeve (–), quindi non mettere mai a massa la punta/tip (+) o la manica (–) del cavo dell'altoparlante. Esegui sempre i collegamenti con l'alimentazione spenta; usa cautela collegando cavi che hanno spinotti non isolati (semplice metallo). È preferibile, anche se non necessario, l'utilizzo di cavi con isolamento.

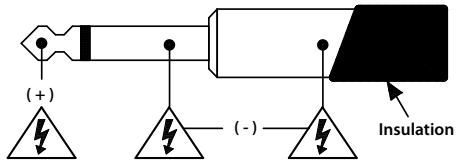

PANNELLO POSTERIORE (CONT.)

M. EXTERNAL SPEAKER OUTPUT (SOLO COMBO 500/200): Collega qui un cabinet a 8Ω (impedenza minima). La classe di potenza del cabinet esterno deve essere uguale o superiore alla classe riportata sull'amplificatore.

N. INTERRUTTORE HORN (SOLO COMBO 500/200): Premi in posizione "ON" per attivare la tromba, e "OFF" per disattivarla. La tromba aggiungerà brillantezza sulle alte frequenze, per ottenere toni più moderni, indicati per lo stile slap funk.

O. LOOP EFFETTI (ESCLUSO RUMBLE 40): Collega SEND all'ingresso delle unità effetti esterne (delay, chorus, ecc.); collega l'uscita delle unità effetti a RETURN. Mettere gli effetti nel LOOP EFFETTI (invece che tra il basso e l'INPUT) ridurrà la quantità di rumore e di degrado del suono causata dagli effetti a pedale.

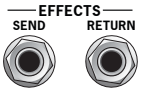

P. AUX IN: Collega qui il tuo lettore MP3 o CD. I controlli dell'amplificatore non influiscono su questo ingresso. Regola all'origine il volume e il tono del segnale aux.

Q. PHONES: Collega qui le tue cuffie stereo (impedenza minima 32 ohm). L'uscita agli altoparlanti viene automaticamente disabilitata.

R. LINE OUT: Uscita bilanciata per il collegamento a dispositivi esterni come sistemi PA o console di registrazione. Il livello e tono del segnale LINE OUT sono influenzati da tutti i controlli preamp, GAIN incluso. Premendo il pulsante GND LIFT potresti eliminare i disturbi causati da collegamenti a dispositivi con messa a terra errata.

S. FOOTSWITCH: Permette l'attivazione remota della sezione OVERDRIVE. Per dettagli consulta la sezione "Footswitch opzionali" di seguito.

ITALIANO

PRESTAZIONI E PROTEZIONI TERMICHE

Gli amplificatori per basso Rumble 200/500 dispongono di una ventola di raffreddamento a velocità variabile e dello spegnimento di protezione termica. La ventola girerà inizialmente piano, accelerando se suonerai più forte. **Lascia almeno 15 cm di spazio libero tra le ventole dell'amplificatore e qualsiasi altro oggetto.** Se le ventole sono bloccate, o se l'ambiente di utilizzo è estremamente caldo, l'amplificatore potrebbe surriscaldarsi e bloccarsi, con conseguente muto temporaneo dell'altoparlante mentre l'indicatore LED di alimentazione rimane acceso. Nelle condizioni operative più estreme l'arresto termico potrebbe interrompere l'alimentazione all'amplificatore: gli altoparlanti diventeranno silenziosi e l'indicatore LED di alimentazione si spegnerà. Se si verifica un arresto (silenziamento degli altoparlanti) lascia l'interruttore di alimentazione su "ON" per mantenere accese le ventole e permetti all'amplificatore di raffreddarsi per diversi minuti. L'amplificatore riprenderà il funzionamento quando sarà tornato a una temperatura operativa sicura.

TESTATA AMPLIFICATORE RUMBLE CON CASSA RUMBLE

La tua nuova testata Rumble è leggera e compatta, comoda per il trasporto e il montaggio. Se viene posizionata sopra una cassa non abbinata è però soggetta alle vibrazioni estreme che è capace di produrre a volume elevato. Le casse Rumble abbinate hanno un sistema magnetico di bloccaggio che tiene la testata Rumble al suo posto durante il normale funzionamento. Per fissarla, basta posizionare la testata Rumble con i piedini negli alloggiamenti che si trovano sulla parte superiore della cassa Rumble.

NOTA: Il sistema magnetico di bloccaggio non dovrebbe essere utilizzato per fissare in posizione la testata Rumble durante il trasporto. Per evitare potenziali danni ti raccomandiamo di separare prima la testata dalla cassa Rumble. Presta cautela utilizzando la testata Rumble sopra una qualsiasi altra cassa non abbinata.

FOOTSWITCH OPZIONALI

Collega un interruttore a pedale (footswitch) all'amplificatore per attivare l'OVERDRIVE da remoto. Fender produce tre footswitch adatti a questa funzione (mostrati a destra con i codici prodotto). Andrà bene qualsiasi footswitch di tipo "on/off" a pulsante singolo. Per prestazioni ottimali raccomandiamo il Fender LED FOOTSWITCH (CP 0994052000). Contatta il tuo rivenditore Fender locale per acquistare il footswitch Fender che preferisci.

NOTA: Se è collegato un footswitch, l'interruttore sul pannello frontale continuerà a funzionare, ma è possibile che la sua posizione IN/OUT si inverta (ad es. IN = OFF) a seconda dello stato del footswitch. La luce LED Overdrive sul pannello frontale sarà SEMPRE corretta, ma quella sul footswitch potrebbe risultare sbagliata. Se utilizzi un footswitch con un LED, mantieni l'interruttore sul pannello frontale in posizione OUT affinché il LED sul footswitch indichi lo stato corretto.

ECONOMY FOOTSWITCH (CP 0994049000): Footswitch di base di tipo on/off a un pulsante.

VINTAGE FOOTSWITCH (CP 0994054000): Footswitch cromato di tipo on/off a un pulsante.

LED FOOTSWITCH (CP 0994052000): Footswitch moderno di tipo on/off a un pulsante con indicatore LED. NOTA: devi disinserire l'effetto Overdrive prima di collegare questo footswitch in modo che il suo indicatore LED funzioni correttamente.

DIAGRAMMA A BLOCCHI

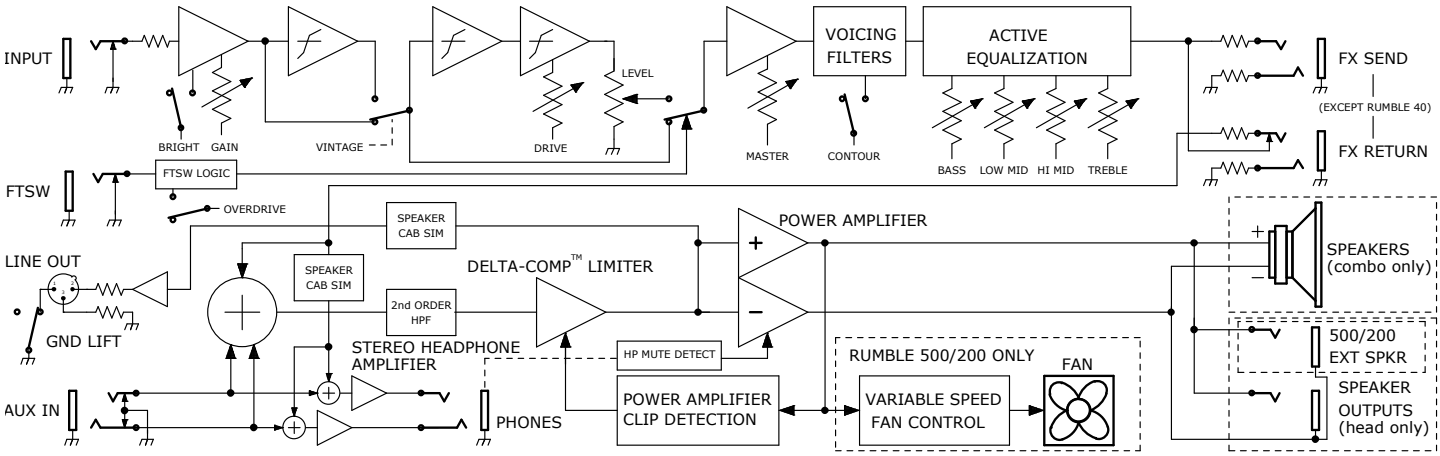

SPECIFICHE

MODELLO	**TUTTI I MODELLI**	
IMPEDENZA IN INGRESSO	1MΩ (Input)	10kΩ (Aux In)
SENSIBILITÀ D'INGRESSO	*(Per piena potenza a 100Hz, con Gain/Master a "10", e i controlli di tono a "0")*	25mVrms (Input)/250mVrms (Aux In, carico su entrambi i canali)
CONTROLLI DI TONO	**BASS:** ±15dB @ 80Hz **HIGH-MID:** ±12dB @ 1,2kHz	**LOW-MID:** ±12dB @ 280Hz **TREBLE:** ±15dB @ 10kHz
FILTRI SHAPE	**BRIGHT:** +13dB @ 10kHz **VINTAGE:** Compressione dinamica (-9dB max) con passa-basso (-6dB/ott) @ 400Hz	**CONTOUR:** +1dB @ 80Hz, -13dB @ 670Hz, +2dB @ 8kHz
IMPEDENZA LOOP EFFETTI	**SEND:** 1kΩ (bilanciata)	**RETURN:** 22kΩ (bilanciata)
LINE OUT	**IMPEDENZA IN USCITA:** 3,3kΩ (bilanciata)	**USCITA MASSIMA:** +3,75dBU
USCITA CUFFIE	280mW in 32Ω/Canale	

MODELLO	**RUMBLE 40**	**RUMBLE 100**
REQUISITI ELETTRICI	110W max/45W tipici	310W max/50W tipici
POTENZA IN USCITA AMPLI	40W in 8Ω	100W in 8Ω
ALTOPARLANTI	Uno Special Design Ceramic 10" (25,4 cm) 8Ω	Un Eminence® Ceramic 12" (30,5 cm) 8Ω

MODELLO	**RUMBLE 200**	**RUMBLE 200 HEAD**
REQUISITI ELETTRICI	400W max/70W tipici	400W max/70W tipici
POTENZA IN USCITA AMPLI	140W in 8Ω 200W in 4Ω	140W in 8Ω 200W in 4Ω
ALTOPARLANTI	Un Eminence® Ceramic 15" (38,1 cm) 8Ω Tweeter Compressione	ND

MODELLO	**RUMBLE 500**	**RUMBLE 500 HEAD**
REQUISITI ELETTRICI	950W max/150W tipici	950W max/150W tipici
POTENZA IN USCITA AMPLI	350W in 8Ω 500W in 4Ω	350W in 8Ω 500W in 4Ω
ALTOPARLANTI	Due Eminence® Ceramic 10" (25,4 cm) 16Ω Tweeter Compressione	ND

Le specifiche possono variare senza preavviso. Vai su www.fender.com per ulteriori informazioni sui prodotti.

RUMBLE™ 500 • 200 • 100 • 40

Herzlichen Dank für den Kauf eines Bassverstärkers der Fender Rumble Serie. Fender Bass-Amps liefern dichte, natürliche und ausgewogene Sounds, die sich in jeder Live- oder Studiomischung fett durchsetzen. Rumble-Verstärker werden von und für Bassisten entwickelt und wir geben diese voll ausgestatteten, hochwertigen und einfach bedienbaren Amps nicht ohne Stolz in die Hände von Amateur- und Profimusikern.

Die Rumble-Familie kann Sie auf dem ganzen Weg von der heimischen Probe bis zum 1000-sitzigen Konzertsaal und darüber hinaus begleiten. Wohin Sie Ihr musikalischer Weg auch führt, mit den Rumble Bass-Amps kommen Sie schneller ans Ziel.

Auf der Einzelprodukt-Website **www.fender.com/series/rumble** finden Sie Details zur Garantie und eine Anleitung, wie Sie Ihren Verstärker in der Garantiezeit in den USA und Kanada warten lassen können. Die in anderen Ländern geltenden Garantiedetails erfahren Sie bei Ihrem Fender-Vertrieb.

Produktregistrierung — besuchen Sie start.fender.com.

BEDIENFELD

A. INPUT: Hier schließen Sie Ihren passiven oder aktiven Bass an. Wenn das Basssignal zu stark ist und unerwünschte Verzerrungen verursacht, drehen Sie den GAIN-Regler zurück.

B. GAIN: Regelt den Pegel des eingehenden Basssignals und optimiert den Signalpegel des Vorverstärkers für verschiedene Basstypen. Der GAIN-Regler wirkt auch auf den Pegel der Distortion/Kompression, wenn VINTAGE und/oder OVERDRIVE gewählt sind.

C. BRIGHT: Verleiht den höheren Frequenzen mehr Präsenz und schimmernden Glanz.

CONTOUR: Die Bedämpfung der Mitten bei gleichzeitiger Verstärkung der Bässe und Höhen klingt angenehm fett und eignet sich besonders für Slapping, leises Üben oder die Kombination mit OVERDRIVE.

VINTAGE: Erzeugt einen dunkleren Klang mit vielen Obertönen und natürlicher Kompression.

D. DRIVE: Bei aktivierter OVERDRIVE-Schaltung steuert DRIVE die Stärke der obertonreichen Vorverstärker-Verzerrung.

E. OVERDRIVE ON: Ein Druck auf diese Taste aktiviert die OVERDRIVE-Schaltung und die entsprechenden Regler.

F. LEVEL: Bei aktivierter OVERDRIVE-Schaltung steuert LEVEL die OVERDRIVE-Lautstärke. Mit diesem Regler können Sie die gewünschte Balance zwischen sauberen und übersteuerten Klängen herstellen.

G. 4-BAND EQUALIZATION: Regelt den Gesamtklang und kompensiert Mängel der Raumakustik. Nicht vergessen: Was in einer Garage mit Zementboden schroff klingt, setzt sich in einem Schlafzimmer mit Teppichboden vielleicht optimal durch.

H. MASTER: Regelt die Gesamtlautstärke des Amps. Rumble-Verstärker sind mit Fenders Delta-Comp™ Limiter ausgerüstet. Bei höheren MASTER-Einstellungen oder aggressiverem Spielstil erhalten Sie mehr Kompression und Sustain.

I. NETZANZEIGE: Leuchtet bei eingeschaltetem Verstärker.

RÜCKSEITE

J. POWER-SCHALTER: In der Stellung "ON" ist der Amp eingeschaltet. In der Stellung "OFF" ist er ausgeschaltet.

K. IEC-NETZKABELEINGANG: Verbinden Sie das beiliegende Netzkabel mit einer geerdeten Netzsteckdose, die den auf der Amp-Rückseite vermerkten Spannungs- und Frequenznennwerten entspricht.

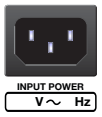

L. PARALLELE BOXENAUSGÄNGE (NUR AMPTOPS): Hier schließen Sie Ihre Boxen an. Die Belastbarkeit der externen Boxen sollte die am Verstärker angegebenen Nennwerte erreichen oder übertreffen. Die MINDEST-Impedanz aller angeschlossenen Boxen muss 4Ω betragen. Die folgende Liste zeigt einige erlaubte parallele Boxenkombinationen:

BOXENKOMBINATIONEN	GESAMTIMPEDANZ
4Ω	4Ω
8Ω	8Ω
8Ω + 8Ω	4Ω
8Ω + 16Ω	5,33Ω
8Ω + 16Ω +16Ω	4Ω
16Ω + 16Ω	8Ω
16Ω + 16Ω + 16Ω + 16Ω	4Ω

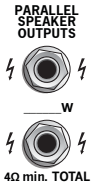

WICHTIGER HINWEIS: Rumble 500/200 Verstärker enthalten eine digitale Endstufe, die im gebrückten Modus läuft. Da an Spitze (+) und Schirm (-) Spannung anliegt, dürfen Sie weder Spitze (+) noch Schirm (-) des Boxenkabels erden. Stellen Sie Verbindungen nur bei ausgeschalteten Geräten her und gehen Sie bei Kabeln mit nichtisolierten Steckern (blankes Metall) besonders vorsichtig vor. Boxenkabel mit isolierten Steckern sind besser geeignet, aber nicht unbedingt erforderlich.

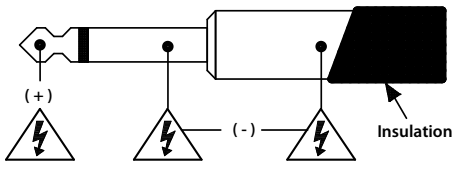

RÜCKSEITE (FORTSETZUNG)

M. EXTERNAL SPEAKER-AUSGANG (NUR 500/200 COMBO): Schließen Sie hier eine Box mit 8 Ω Mindestimpedanz an. Die Belastbarkeit der externen Box sollte den am Verstärker angegebenen Nennwert erreichen oder übertreffen.

N. HORN-SCHALTER (NUR 500/200 COMBO): Schaltet das Horn EIN/ON oder AUS/OFF. Das Horn verleiht dem Sound einen frischen, funkelnden und modernen Charakter, der sich gut für Slap- und Funk-Stilistiken eignet.

O. EFFECTS LOOP (AUSSER RUMBLE 40): Verbinden Sie SEND mit dem Eingang externer Effektgeräte (Delay, Chorus etc.) und den Ausgang der Effektgeräte mit RETURN. Indem Sie die Effekte in den EFFECTS LOOP (anstatt zwischen Bass und INPUT) einschleifen, können Sie die von Effektpedalen verursachten Störgeräusche und Klangqualitätseinbußen verringern.

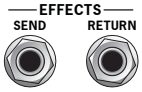

P. AUX IN: Hier schließen Sie Ihren CD/MP3-Player an. Die Amp-Regler wirken nicht auf diesen Eingang. Regeln Sie den Pegel oder Klang des Aux-Signals an dessen Quelle.

Q. PHONES: Hier schließen Sie Ihre Stereo-Kopfhörer an (32 Ohm Mindestimpedanz). Der Lautsprecherausgang wird automatisch deaktiviert.

R. LINE OUT: Symmetrischer Ausgang zum Anschließen externer Geräte wie PA-Systeme und Aufnahmepulte. Pegel und Klang des LINE OUT-Signals werden von allen Reglern der Vorverstärkung, inklusive GAIN, beeinflusst. Durch Drücken der GND LIFT-Taste (IN) können Sie eventuell Brumm- und Summgeräusche beseitigen, die durch angeschlossene, falsch geerdete Geräte verursacht werden.

S. FOOTSWITCH: Zur ferngesteuerten Umschaltung von OVERDRIVE. Weitere Details finden Sie im Abschnitt "Optionale Fußschalter".

ERWÄRMUNG UND SCHUTZMASSNAHMEN

Die Rumble 200/500 Bassverstärker sind durch einen Kühlventilator mit variabler Geschwindigkeit und eine automatische Abschaltung bei Überhitzung geschützt. Der Ventilator dreht sich zunächst langsam und wird schneller, je härter Sie spielen. **Lassen Sie mindestens 15 cm Freiraum zwischen den Belüftungsöffnungen des Amps und anderen Objekten**. Wenn die Belüftungsöffnungen des Amps blockiert sind oder der Amp in einer extrem heißen Umgebung betrieben wird, kann er überhitzen und sich selbst abschalten, wobei auch die Box stummgeschaltet wird, obwohl die Netzanzeige-LED weiterhin leuchtet. Bei extremen Betriebsbedingungen kann die thermische Abschaltung die Stromversorgung des Amps ausschalten, wobei die Box stummgeschaltet wird und die Netzanzeige-LED erlischt. Lassen Sie bei jeder Abschaltung (Stummschaltung der Box) den Netzschalter AKTIVIERT (damit der Ventilator läuft) und warten Sie mehrere Minuten, damit sich der Verstärker abkühlen kann. Der Amp nimmt den Betrieb automatisch wieder auf, sobald er eine sichere Betriebstemperatur erreicht hat.

RUMBLE AMPTOPS MIT RUMBLE BOXEN

Ihr neues Rumble-Amptop ist leicht und kompakt und daher einfach zu transportieren und einzurichten. Wenn man den Amp allerdings auf eine fremde Box stellt, können die extremen Vibrationen, die bei hohen Pegeln entstehen, negative Auswirkungen haben. Die passende Rumble-Box hingegen verfügt über ein magnetisches Verriegelungssystem, das das Rumble-Amptop während des normalen Betriebs zuverlässig und sicher an seinem Platz hält. Stellen Sie Ihr Rumble-Amptop einfach in die Fußschalen auf der Oberseite der Rumble-Box, um den Amp an seinem Platz zu fixieren.

HINWEIS: Verwenden Sie das magnetische Verriegelungssystem nicht zum Sichern Ihres Rumble-Amptops beim Transport, sondern nehmen Sie das Amptop von der Rumble-Box, um mögliche Beschädigungen zu vermeiden. Treffen Sie bitte geeignete Vorsichtsmaßnahmen, wenn Sie Ihr Rumble -Amptop auf einer fremden Box ohne Halterung betreiben.

OPTIONALE FUßSCHALTER

Schließen Sie einen Fußschalter an den Amp an, um OVERDRIVE fernzubedienen. Fender stellt drei Fußschalter her, die mit diesem Amp funktionieren (siehe Abbildung rechts inklusive Artikelnummern). Es sollte jeder normale eintastige rastende Fußschalter verwendbar sein. Wir empfehlen für den optimalen Betrieb den Fender LED FUSSSCHALTER (Art.-Nr. 0994052000). Den Fender-Fußschalter Ihrer Wahl finden Sie bei Ihrem lokalen Fender-Händler.

HINWEIS: Bei angeschlossenem Fußschalter funktioniert die vorderseitige Taste weiterhin, aber möglicherweise umgekehrt (also Taste gedrückt = AUS), abhängig vom Fußschalterstatus. Die vorderseitige Overdrive LED zeigt den Status IMMER korrekt an, aber die LED-Anzeige des Fußschalters kann inkorrekt sein. Beim Einsatz eines Fußschalters mit LED sollte die vorderseitige Taste GELÖST bleiben, damit die Fußschalter-LED immer den korrekten Status anzeigt.

ECONOMY-FUSSSCHALTER (Art.-Nr. 0994049000): Einfacher schwarzer eintastiger Ein/Aus-Fußschalter.

VINTAGE-FUSSSCHALTER (Art.-Nr. 0994054000): Verchromter eintastiger Ein/Aus-Fußschalter.

LED-FUSSSCHALTER (Art.-Nr. 0994052000): Moderner eintastiger Ein/Aus-Fußschalter mit LED-Anzeige. HINWEIS: Damit die Fußschalter-LED korrekt funktioniert, müssen Sie den Overdrive-Effekt ausschalten, bevor Sie diesen Fußschalter anschließen.

BLOCKDIAGRAMM

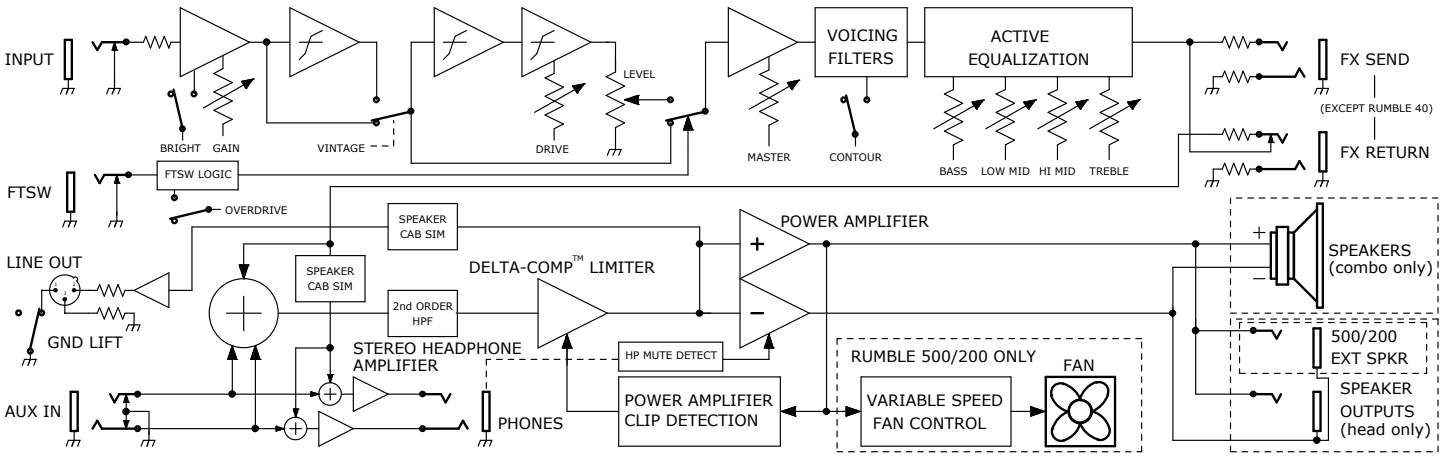

DEUTSCH

TECHNISCHE DATEN

MODELL	**ALLE MODELLE**	
EINGANGSIMPEDANZEN	1MΩ (Eingang)	10kΩ (Aux In)
EINGANGSEMPFINDLICHKEIT	*(für Vollleistung bei 100 Hz, mit Gain/Master auf "10" und Klangregler auf "0")*	25mVRMS (Eingang)/250mVRMS (Aux In, beide Kanäle betrieben)
KLANGREGLER	**BASS:** ±15dB @ 80Hz **HIGH-MID:** ±12dB @ 1,2kHz	**LOW-MID:** ±12dB @ 280Hz **TREBLE:** ±15dB @ 10kHz
SHAPE-FILTER	**BRIGHT:** +13dB @ 10kHz **VINTAGE:** Dynamische Kompression (-9dB max.) mit Tiefpass (-6dB/Okt.) @ 400Hz	**CONTOUR:** +1dB @ 80Hz, -13dB @ 670Hz, +2dB @ 8kHz
EFFEKTLOOP-IMPEDANZEN	**SEND:** 1kΩ (symmetrisch)	**RETURN:** 22kΩ (symmetrisch)
LINE OUT	**AUSGANGSIMPEDANZ:** 3,3kΩ (symmetrisch)	**MAX. AUSGABE:** +3,75dBU
KOPFHÖRERAUSGANG	280mW in 32Ω/Kanal	

MODELL	**RUMBLE 40**	**RUMBLE 100**
LEISTUNGSAUFNAHME	110W max./45W typisch	310W max./50W typisch
ENDSTUFENLEISTUNG	40W in 8Ω	100W in 8Ω
LAUTSPRECHER	1 x 10" (25,4 cm) 8Ω Special Design Ceramic	1 x 12" (30,5 cm) 8Ω Eminence® Ceramic

MODELL	**RUMBLE 200**	**RUMBLE 200 HEAD**
LEISTUNGSAUFNAHME	400W max./70W typisch	400W max./70W typisch
ENDSTUFENLEISTUNG	140W in 8Ω 200W in 4Ω	140W in 8Ω 200W in 4Ω
LAUTSPRECHER	1 x 15" (38,1 cm) 8Ω Eminence® Ceramic Kompression Tweeter	o. A.

MODELL	**RUMBLE 500**	**RUMBLE 500 HEAD**
LEISTUNGSAUFNAHME	950W max./150W typisch	950W max./150W typisch
ENDSTUFENLEISTUNG	350W in 8Ω 500W in 4Ω	350W in 8Ω 500W in 4Ω
LAUTSPRECHER	2 x 10" (25,4 cm) 16Ω Eminence® Ceramic Kompression Tweeter	o. A.

Technische Daten können unangekündigt geändert werden. Weitere Produktinfos auf www.fender.com.

RUMBLE™ 500 • 200 • 100 • 40

Dziękujemy za zakup wzmacniacza basowego z serii Fender Rumble. Wzmacniacze basowe Fender słyną z grubego, naturalnego i wyważonego brzmienia, zdecydowanie wyczuwalnego na koncertach oraz nagraniach studyjnych. Wzmacniacze Rumble zostały zaprojektowany przez basistów, z myślą o basistach. Jesteśmy dumni z tego, że możemy oferować pełnowartościowe, bogate w funkcje i łatwe w obsłudze wzmacniacze najwyższej jakości profesjonalnym i aspirującym muzykom na całym świecie.

Rodzina Rumble równie dobrze sprawdzi się w przydomowej sali prób, co na koncercie dla 1000 osób. Jakąkolwiek muzyczną ścieżką podążysz, wzmacniacze basowe Rumble pomogą Ci dotrzeć do celu.

Na stronie **www.fender.com/series/rumble** znajdują się szczegółowe informacje na temat gwarancji i serwisowania wzmacniacza w Stanach Zjednoczonych i Kanadzie. Odwiedź swojego dystrybutora Fender, aby dowiedzieć się, jak sytuacja wygląda w Twoim kraju.

Rejestracja produktu – Odwiedź start.fender.com.

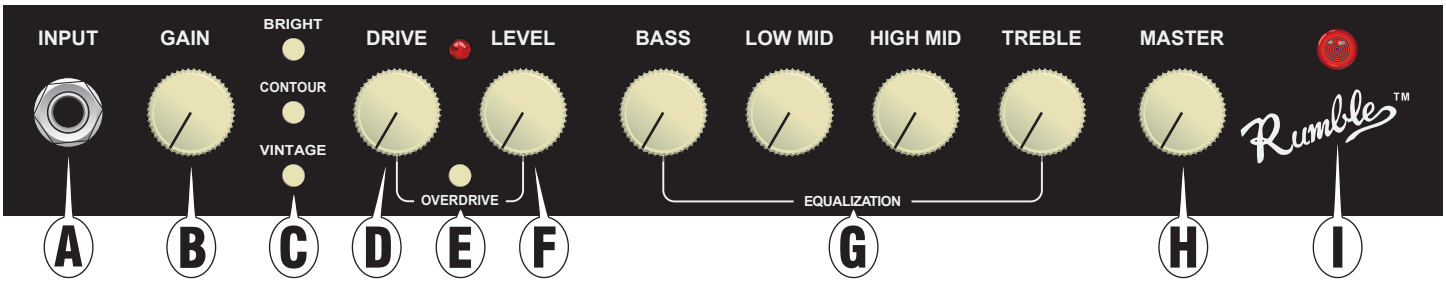

PANEL STEROWANIA

A. **WEJŚCIE:** Tutaj podłącz swoją pasywną lub aktywną gitarę basową. W razie pojawienia się zniekształceń dźwięku spróbuj zmniejszyć poziom GAIN.

B. **GAIN:** Regulacja poziomu sygnału z gitary basowej dla optymalizacji poziomu sygnału przedwzmacniacza pod kątem różnych gitar. GAIN ma również wpływ na poziom zniekształceń/kompresji w momencie wybrania VINTAGE i/lub OVERDRIVE.

C. **BRIGHT:** Dodaje prezencję i blask w górnych pasmach częstotliwości.

CONTOUR: Wycięcie średnich częstotliwości w połączeniu z podbiciem częstotliwości niskich i wysokich, dające grube, przyjemne dla ucha brzmienie, szczególnie przydatne w grze slappingiem, ćwiczeniach przy niskim poziomie głośności czy w połączeniu z efektem OVERDRIVE.

VINTAGE: Nadaje ciemne, harmoniczne brzmienie z odrobiną naturalnej kompresji

D. **DRIVE:** Gdy obwód OVERDRIVE jest aktywny, DRIVE steruje ilością bogatego w harmonie przesteru przedwzmacniacza.

E. **OVERDRIVE ON:** Naciśnij ten przycisk, aby włączyć obwód OVERDRIVE i aktywować gałki sterujące jego poziomem.

F. **LEVEL:** Gdy obwód OVERDRIVE jest aktywny, LEVEL steruje jego głośnością. Można w ten sposób wyważyć poziomy głośności między brzmieniem czystym i przesterowanym.

G. **4-PASMOWY KOREKTOR:** Służy do regulacji brzmienia i kompensacji akustyki pomieszczenia. Pamiętaj, ostre brzmienie w jednym pomieszczeniu może sprawdzić się idealnie w innym.

H. **MASTER:** Steruje ogólnym poziomem głośności wzmacniacza. *Wzmacniacze Rumble są wyposażone w limiter Delta-Comp™ od Fender. Ustawienie większej głośności MASTER lub bardziej agresywna gra skutkować będą większą kompresją i sustainem.*

I. **KONTROLKA ZASILANIA:** Świeci się, gdy wzmacniacz jest włączony.

TYLNY PANEL

J. **WŁĄCZNIK ZASILANIA:** Przestaw w położenie „ON”, aby włączyć zasilanie. Przestaw w położenie „OFF”, aby wyłączyć zasilanie.

K. **GNIAZDO PRZEWODU ZASILAJĄCEGO:** Podłącz dołączony przewód zasilający do uziemionego gniazdka elektrycznego zgodnie z wartościami napięcia i częstotliwości podanymi na tylnym panelu wzmacniacza.

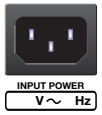

L. **RÓWNOLEGŁE WYJŚCIA GŁOŚNIKOWE (TYLKO GŁOWA):** Tutaj podłącz kolumny głośnikowe. Moc znamionowa zewnętrznych kolumn powinna być zgodna z wartością podaną na wzmacniaczu. MINIMALNA impedancja wszystkich podłączonych kolumn to 4Ω. Poniższa lista zawiera niektóre dopuszczalne kombinacje podłączonych równolegle kolumn głośnikowych:

KOMBINACJE GŁOŚNIKÓW	CAŁKOWITA IMPEDANCJA
4Ω	4Ω
8Ω	8Ω
8Ω + 8Ω	4Ω
8Ω + 16Ω	5,33Ω
8Ω + 16Ω +16Ω	4Ω
16Ω + 16Ω	8Ω
16Ω + 16Ω + 16Ω + 16Ω	4Ω

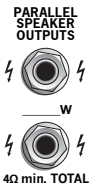

WAŻNA UWAGA: Wzmacniacze Rumble 500/200 wyposażone są w cyfrowy wzmacniacz mocy pracujący w trybie mostka. Zarówno do końcówki (+), jak i wsuwki (–) dochodzi napięcie, dlatego nie należy uziemiać ani końcówki (+), ani wsuwki (–) kabla głośnikowego. Przed podłączaniem głośników należy zawsze pamiętać o wyłączeniu zasilania. Zachowaj ostrożność, jeśli korzystasz z kabli z nieizolowanymi (goły metal) wtykami. Preferowane, choć nie wymagane, są kable izolowane.

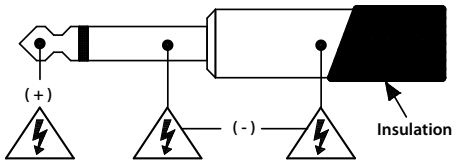

TYLNY PANEL (CD.)

M. WYJŚCIE GŁOŚNIKA ZEWNĘTRZNEGO (TYLKO COMBO 500/200): Tutaj podłącz kolumnę głośnikową 8Ω (minimalna impedancja). Moc znamionowa zewnętrznych kolumn powinna być zgodna z wartością podaną na wzmacniaczu.

N. WŁĄCZNIK GŁOŚNIKA TUBOWEGO (TYLKO COMBO 500/200): Przestaw w położenie „ON", aby włączyć głośnik tubowy. Przestaw w położenie „OFF", aby wyłączyć głośnik tubowy. Głośnik tubowy dodaje wyrazu i blasku charakterystycznych dla wysokich częstotliwości dla uzyskania bardziej nowoczesnego brzmienia, idealnie pasującego do granego slappingiem funku.

O. PĘTLA EFEKTÓW (Z WYJĄTKIEM RUMBLE 40): Podłącz SEND do wejścia zewnętrznego efektu (delay, chorus etc.) a wyjście efektu do gniazda RETURN. Umieszczenie efektów w PĘTLI EFEKTÓW (zamiast między gitarą a WEJŚCIEM) skutkować będzie mniejszą ilością szumów i zniekształceń spowodowanych przez pedały efektów.

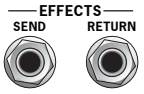

P. AUX IN: Tutaj podłącz odtwarzacz CD lub mp3. Gałki wzmacniacza nie mają wpływu na to wejście. Ustaw poziom głośności i charakterystykę brzmienia sygnału zewnętrznego na urządzeniu źródłowym.

Q. PHONES: Tutaj podłącz swoje słuchawki stereo (minimalna impedancja 32 ohm). Wyjście głośnikowe zostanie automatycznie wyłączone.

R. LINE OUT: Zbalansowane wyjście do podłączenia urządzeń zewnętrznych, takich jak systemy nagłośnieniowe czy stoły miksserskie. Na poziom i brzmienie sygnału LINE OUT mają wpływ wszystkie ustawienia gałek, także GAIN. Wciśnięcie przycisku GND LIFT może wyeliminować szum i buczenie wynikające z podłączenia nieprawidłowo uziemionego sprzętu.

S. FOOTSWITCH: Umożliwia zdalne przełączanie sekcji OVERDRIVE. Szczegóły – patrz część „Opcjonalne footswitche" poniżej.

POLSKI

SPRAWNOŚĆ I OCHRONA TERMICZNA

Wzmacniacze basowe Rumble 500/200 są wyposażone w wentylatory chłodzące pracujące ze zmienną prędkością i ochronę termiczną. Wentylator zacznie pracować z wolną prędkością, która stopniowo będzie wzrastać wraz z obciążeniem wzmacniacza. **Pozostaw co najmniej 15 cm wolnej przestrzeni między otworami wentylacyjnymi wzmacniacza a innymi obiektami.** Jeżeli otwory zostaną zasłonięte lub wzmacniacz pracuje w warunkach wysokiej temperatury, może dojść do przegrzania i wyłączenia, skutkującego tymczasowym wyciszeniem głośnika (kontrolka zasilania dalej się świeci). W ekstremalnych warunkach ochrona termiczna może odłączyć zasilanie wzmacniacza, co spowoduje wyciszenie głośnika (kontrolka zasilania nie świeci się). Jeżeli dojdzie do wyłączenia zasilania (wyciszenia głośnika), pozostaw włącznik w położeniu „ON" (aby wentylator mógł działać) i odczekaj kilka minut, aż wzmacniacz się schłodzi. Gdy temperatura powróci do bezpiecznego poziomu możliwe będzie kontynuowanie gry.

GŁOWY RUMBLE Z KOLUMNAMI GŁOŚNIKOWYMI RUMBLE

Twoja nowa głowa Rumble jest lekka i kompaktowa, dzięki czemu łatwo się ją transportuje i rozstawia. Ustawiona na górze innego modelu kolumny głośnikowej narażona jest jednakowoż na ekstremalne wibracje, które wytwarza przy dużej głośności. Kolumny głośnikowe Rumble posiadają specjalny magnetyczny system mocujący głowę Rumble podczas normalnej pracy. Wystarczy ustawić ją w specjalnych wgłębieniach na kolumnie Rumble.

UWAGA: Magnetyczny system unieruchamiający nie powinien być używany do mocowania głowy Rumble podczas transportu – zalecamy najpierw odłączyć głowę od kolumny głośnikowej Rumble w celu uniknięcia potencjalnych uszkodzeń. Zachowaj ostrożność, jeżeli stawiasz głowę Rumble na innym modelu kolumny głośnikowej.

OPCJONALNE FOOTSWITCHE

Podłącz footswitch do wzmacniacza, aby zdalnie włączać i wyłączać OVERDRIVE. Fender produkuje trzy współpracujące ze wzmacniaczem footswitche (pokazane z prawej strony wraz z numerami części), ale sprawdzi się każdy standardowy 1-przyciskowy blokujący footswitch. Dla najlepszych rezultatów polecamy nasz FOOTSWITCH Z DIODĄ LED (PN 0994052000). Skontaktuj się ze swoim lokalnym dealerem Fender, aby nabyć wybrany przez Ciebie model footswitcha.

UWAGA: Gdy footswitch jest podłączony, przełącznik na panelu przednim będzie działać, ale może się zdarzyć, że jego działanie się odwróci (tzn. IN (wciśnięty)=WYŁ.) w zależności od stanu footswitcha. Kontrolka Overdrive (LED) na przednim panelu będzie ZAWSZE wskazywać prawidłowo, ale kontrolka na footswitchu już niekoniecznie. Jeżeli używasz footswitcha z diodą LED, staraj się, by przełącznik na przednim panelu był w położeniu OUT (wyciśnięty), aby stan wyświetlany przez kontrolkę footswitcha był prawidłowy.

FOOTSWITCH ECONOMY (PN 0994049000): podstawowy czarny 1-przyciskowy footswitch.

FOOTSWITCH VINTAGE (PN 0994054000): chromowany 1-przyciskowy footswitch.

FOOTSWITCH Z DIODĄ LED (PN 0994052000): nowoczesny 1-przyciskowy footswitch z diodą LED. UWAGA: Efekt Overdrive musi być wyłączony przed podłączeniem tego footswitcha, aby dioda LED mogła działać prawidłowo.

SCHEMAT BLOKOWY

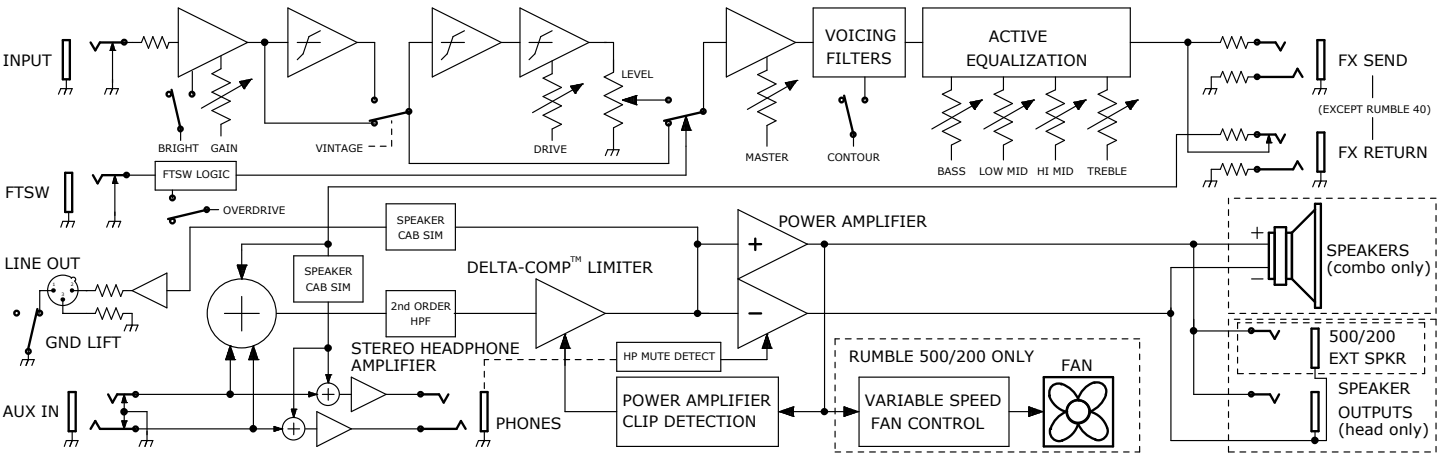

SPECYFIKACJE

MODEL	**WSZYSTKIE MODELE**	
IMPEDANCJE WEJŚCIOWE	1MΩ (wejście)	10kΩ (Aux In)
CZUŁOŚĆ WEJŚCIA	*(dla pełnej mocy przy 100 Hz, z Gain/Master na „10", i gałkami brzmienia na „0")*	25mVrms (wejście)/250mVrms (Aux In, obydwa kanały z Drive)
KONTROLA BRZMIENIA	**BASS:** ±15dB przy 80 Hz	**LOW-MID:** ±12dB przy 280Hz
	HIGH-MID: ±12dB przy 1,2k Hz	**TREBLE:** ±15dB przy 10kHz
FILTR KSZTAŁTU	**BRIGHT:** +13dB przy 10 kHz	**CONTOUR:** +1dB @ 80Hz, -13dB @ 670Hz, +2dB @ 8kHz
	VINTAGE: dynamiczna kompresja (maks. -9dB) z filtrem dolnoprzepustowym (-6dB/oct) przy 400Hz	
IMPEDANCJE PĘTLI EFEKTÓW	**SEND:** 1kΩ (zbalansowana)	**RETURN:** 22kΩ (zbalansowana)
LINE OUT	**IMPEDANCJA WYJŚCIOWA:** 3,3kΩ (zbalansowana)	**MAKSYMALNY SYGNAŁ WYJŚCIOWY:** +3,75dBU
WYJŚCIE SŁUCHAWKOWE	280mW, 32Ω/kanał	

MODEL	**RUMBLE 40**	**RUMBLE 100**
MOC	maks. 110W/typowo 45W	maks. 310W/typowo 50W
MOC WYJŚCIOWA WZMACNIACZA MOCY	40W, 8Ω	100W, 8Ω
GŁOŚNIKI	jeden 10" (25,4 cm) 8Ω Special Design Ceramic	jeden 12" (30,5 cm) 8Ω Eminence® Ceramic

MODEL	**RUMBLE 200**	**GŁOWA RUMBLE 200**
MOC	maks. 400W/typowo 70W	maks. 400W/typowo 70W
MOC WYJŚCIOWA WZMACNIACZA MOCY	140W, 8Ω	140W, 8Ω
	200W, 4Ω	200W, 4Ω
GŁOŚNIKI	jeden 15" (38,1 cm) 8Ω Eminence® Ceramic	-
	Kompresja tweeter	

MODEL	**RUMBLE 500**	**GŁOWA RUMBLE 500**
MOC	maks. 950W/typowo 150W	maks. 950W/typowo 150W
MOC WYJŚCIOWA WZMACNIACZA MOCY	350W, 8Ω	350W, 8Ω
	500W, 4Ω	500W, 4Ω
GŁOŚNIKI	dwa 10" (25,4 cm) 16Ω Eminence® Ceramic	-
	Kompresja tweeter	

Specyfikacje produktów mogą ulec zmianie bez powiadomienia. Więcej informacji znajdziesz na www.fender.com.

RUMBLE™ 500 • 200 • 100 • 40

Děkujeme, že jste si zakoupili basové kombo Fender Rumble. Basové aparáty Fender jsou legendární díky svému průraznému, přirozenému a vyrovnanému zvuku, který se neztratí naživo ani ve studiu. Kombá Rumble navrhli pro své kolegy samotní hráči na baskytaru, a my jsme hrdi, že můžeme profesionálním i začínajícím hudebníkům na celém světě nabízet plnohodnotné, lehko ovládatelné aparáty nejvyšší kvality.

Produkty z řadu Rumble vám pomůžou dostat se ze zkušebny až do vyprodaných klubů, a možná ještě dál. Ať už vás váš muzikantský život zavede kamkoliv, na basové aparáty Rumble se na této cestě můžete vždy spolehnout.

Na stránce s informacemi o tomto produktu **www.fender.com/series/rumble** naleznete podrobnou verzi záruky a podmínky záručního opravného servisu v USA a Kanadě. Pro podrobnosti o zárukách v ostatních zemích prosím kontaktujte svého distributora Fender.

REGISTRACE PRODUKTU —navštivte prosím start.fender.com.

OVLÁDACÍ PANEL

A. INPUT: Sem zapojte svou pasivní nebo aktivní baskytaru. Pokud je signál z vaší baskytary příliš silný a způsobuje nežádoucí zkreslení, zkuste ubrat GAIN.

B. GAIN: Upravuje úroveň signálu z vaší baskytary, kterou optimalizuje bez ohledu na to, jaký nástroj právě používáte. Pokud hrajete s obvody VINTAGE a/nebo OVERDRIVE, korekce GAIN bude mít také vliv na úroveň zkreslení/komprese.

C. BRIGHT: Přidává výškovým frekvencím na jasnosti a průraznosti.

CONTOUR: Stáhne středové a zároveň zvýrazní nízké a vysoké frekvence , čímž vytvoříte kulatý, příjemný tón vhodný na slap nebo cvičení při nízké hlasitosti. Také ho můžete zkombinovat s OVERDRIVEM.

VINTAGE: Slouží na vytvoření temné barvy zvuku bohaté na harmonické tóny a přirozenou kompresi.

D. DRIVE: Při zapnutí obvodu OVERDRIVE slouží korekce DRIVE na ovládání hladiny zkreslení z preampu.

E. OVERDRIVE ON: Stisknutím tohoto tlačítka zapnete obvod OVERDRIVE a příslušné korekce.

F. DRIVE: Při zapnutí obvodu OVERDRIVE slouží korekce LEVEL na ovládání hladiny zkreslení. Můžete pomocí ní vyrovnávat poměr mezi čistým a zkresleným tónem.

G. 4-BAND QUALIZATION (4-PÁSMOVÝ EKVALIZÉR): Pomocí těchto korekcí upravíte celkovou barvu tónu podle akustiky místnosti. Nezapomeňte, že zvuk, který zní v jedné místnosti příliš tvrdě a surově, může být pro jinou místnost tím pravým.

H. MASTER: Korekce MASTER ovládá celkovou hlasitost aparátu. *Aparáty Rumble jsou vybaveny limiterem Delta-Comp™ od Fenderu. Agresivní hrou nebo přidáním hlasitosti pomocí korekce MASTER dosáhnete lepší kompresе a sustainu.*

I. POWER INDICATOR: Svítí, když je kombo zapnuté.

ZADNÍ PANEL

J. POWER SWITCH: Přepněte do pozice "ON," pokud chcete zařízení zapnout. Pokud chcete aparát vypnout, přepněte do pozice "OFF."

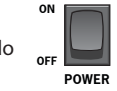

K. IEC POWER CORD SOCKET (NAPÁJECÍ KABEL): Připojte přiložený napájecí kabel k uzemněné zásuvce v souladu s údaji o napětí a frekvenci uvedenými na zadním panelu vašeho komba.

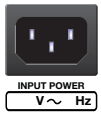

L. PARALLEL SPEAKER OUTPUTS (VYSTUPY PRO REPROBOXY, JEN PRO HLAVU): Sem připojte reproboxy. Výkon externích reproboxů musí dosahovat minimálně hodnoty uvedené na aparátu. MINIMÁLNÍ impedance všech připojených reproboxů je 4Ω. Následující seznam poskytuje přehled některých přijatelných kombinací reproboxů (při paralelním zapojení!):

KOMBINACE REPROBOXŮ	CELKOVÁ IMPEDANCE
4Ω	4Ω
8Ω	8Ω
8Ω + 8Ω	4Ω
8Ω + 16Ω	5.33Ω
8Ω + 16Ω +16Ω	4Ω
16Ω + 16Ω	8Ω
16Ω + 16Ω + 16Ω + 16Ω	4Ω

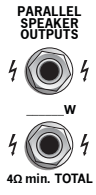

DŮLEŽITÁ POZNÁMKA: Aparáty Rumble 500/200 obsahují digitální zesilovač, který funguje v tzv. režimu mostu. Kladní (+) i záporní (-) polarita je pod napětím, proto ani jednu z nich v případě kabelu reproduktoru nikdy neuzemňujte. Jednotlivé součástky vždy připájejte, jen když je aparát vypnutý, a při zapájení pomocí kabelů, které nemají izolované koncovky (nezakrytý kov), buďte obzvlášť opatrní. Pro reproduktory doporučujeme používat kabely s izolovaným tělem, není to však nevyhnutné.

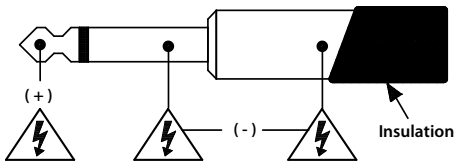

ČESKY

ZADNÍ PANEL (POKR.)

M. EXTERNAL SPEAKER OUTPUT (JEN PRO KOMBA 500/200): Sem připojte 8Ω (minimální impedance) reprobox. Výkon externího reproboxu musí dosahovat minimálně hodnoty uvedené na aparátu.

N. HORN SWITCH (JENOM PRO KOMBA 500/200): Pro zapnutí horny přepněte do pozice "ON" (zapnuto). Pokud chcete hornu vypnout, přepněte do pozice "OFF." Horna přidá vysokým frekvencím na jasnosti a agresivitě, čím docílíte moderního tónu vhodného na funk a hraní slapem.

O. EFFECTS LOOP (EFEKTOVÁ SMYČKA, KROMĚ RUMBLE 40): Vstup externích efektů (delay, chorus atď) připojte do SEND a výstup do RETURN. Pokud efekty umístíte do EFEKTOVÉ SMYČKY (místo mezi baskytaru a VSTUP aparátu), docílíte snížení hladiny šumu a zabráníte zhoršení kvality tónu, ke kterému by jinak vinou efektových pedálů mohlo dojít.

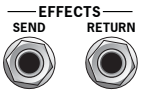

P. AUX IN: Sem zapojte svůj CD nebo mp3 přehrávač. Korekce na aparátu tento vstup neovládají. Hlasitost a charakter zvuku upravíte pomocí korekcí na přehrávači.

Q. HEADPHONES (SLÚCHÁTKA): Sem připojte stereo sluchátka (minimální impedance 32 ohmů). Výstup z reproduktorů se automaticky ztlumí.

R. LINE OUT (VÝSTUP DO LINKY): Symetrický výstup na připojení k externím zařízením, jakými jsou ozvučovací PA systémy nebo nahrávací zařízení. Hlasitost a charakter signálu z LINE OUT ovládají korekce na preampu (včetně GAINu). Stisknutím tlačítka GND LIFT můžete omezit šum nebo hluk z aparátu vzniklý v důsledku připojení k nesprávně uzemněnému zařízení.

S. FOOTSWITCH: Umožňuje vzdáleně zapínat obvod OVERDRIVE. Více podrobností naleznete v sekci "Volitelný footswitch" níže.

ČESKY

TEPELNÝ VÝKON A OCHRANA PROTI PŘEHŘÁTÍ

Basové aparáty Rumble 200/500 jsou vybaveny chladícím ventilátorem s variabilní rychlostí otáčení a ochranou proti přehřátí. Ventilátor se zpočátku bude otáčet pomalu a při větší zátěži komba bude postupně zrychlovat. **Vždy ponechejte alespoň 15 cm volného prostoru mezi ventilačními otvory aparátu a jinými předměty.** Pokud budou ventilační otvory zablokované nebo se bude aparát používat v mimořádně horkém prostředí, může dojít k jeho přehřátí, co způsobí dočasný výpadek a ztlumení reproduktoru i přesto, že dioda indikující, že je aparát zapnutý, bude svítit i nadále. Při provozu v extrémně zatěžujících podmínkách může přehřátí způsobit přerušení napájení, přičemž reproduktor se ztlumí a dioda indikující, že je aparát zapnutý, zhasne. Pokud k přehřátí (ztlumení reproduktoru) dojde, ponechejte aparát ZAPNUTÝ (aby se ventilátor nepřestal točit) a počkejte několik minut, než se zchladí. Aparát se po dosáhnutí bezpečné teploty automatický vrátí do režimu normálního provozu.

HLAVY RUMBLE S REPROBOXY RUMBLE

Vaše nová hlava Rumble je lehká a kompaktní, díky čemu jsou její přeprava a příprava na použití jednoduché. Pokud ji však položíte na reprobox, který nemá odpovídající rozměry, vystavíte ji extrémním vibracím, které při vysokých hlasitostech produkuje. Reproboxy Rumble s odpovídajícími rozměry mají magnetický uzamykací systém, kterým můžete svou hlavu Rumble během hraní bezpečně upevnit. Abyste zabránili nežádoucímu pohybu, jednoduše svou hlavu Rumble upevněte do otvorů na nožičky v reproboxu Rumble.

POZN.: Tento magnetický uzamykací systém nepoužívejte na upevnění své hlavy Rumble během přepravy - oddělením hlavy od reproboxu Rumble při transportu zabráníte možnému poškození. Při používání hlavy Rumble s jakýmkoliv jiným boxem, který nemá odpovídající rozměry, prosím věnujte zvýšenou pozornost celkové bezpečnosti.

VOLITELNÉ FOOTSWITCHE

Připojením footswitchu k aparátu budete moci dálkově ovládat OVERDRIVE. Společnost Fender nabízí tři kompatibilní druhy foostwitchů (vyobrazené napravo spolu s čísly produktů). Fungovat vám však bude jakýkoliv standardní footswitch s jedním tlačítkem. Nejlepších výsledků dosáhnete s FOOTSWITCHEM s diodou (č.: 09940520000) od společnosti Fender. Pro nákup footswitchů Fender kontaktujte svého místního distributora.

POZN.: Po připojení footswitche bude přední panel i nadále fungovat, v závislosti od kalibrace footswitche je však možné, že pozice IN/OUT se prohodí (t.j. IN=OFF, vypnuto). Dioda indikující zapnutí overdriveu bude na předním panelu VŽDY fungovat správně, na samotném footswitchi však může fungovat nesprávně. Pokud používáte footswitch vybavený diodou, ponechejte ovladač na předním panelu v pozici OUT. Tím dosáhnete, že dioda na footswitchi bude fungovat správně.

ECONOMY FOOTSWITCH (č.: 0994049000): Základní model footswitche s jedním tlačítkem, černá barva.

VINTAGE FOOTSWITCH (č.: 0994054000): Footswitch s jedním tlačítkem, chróm.

LED FOOTSWITCH (č.: 0994052000): Moderní footswitch s jedním tlačítkem a diodou. POZN.: Aby dioda na footswitchi fungovala správně, před připojením footswitche k aparátu efekt overdrive vypněte.

BLOKOVÉ SCHÉMA

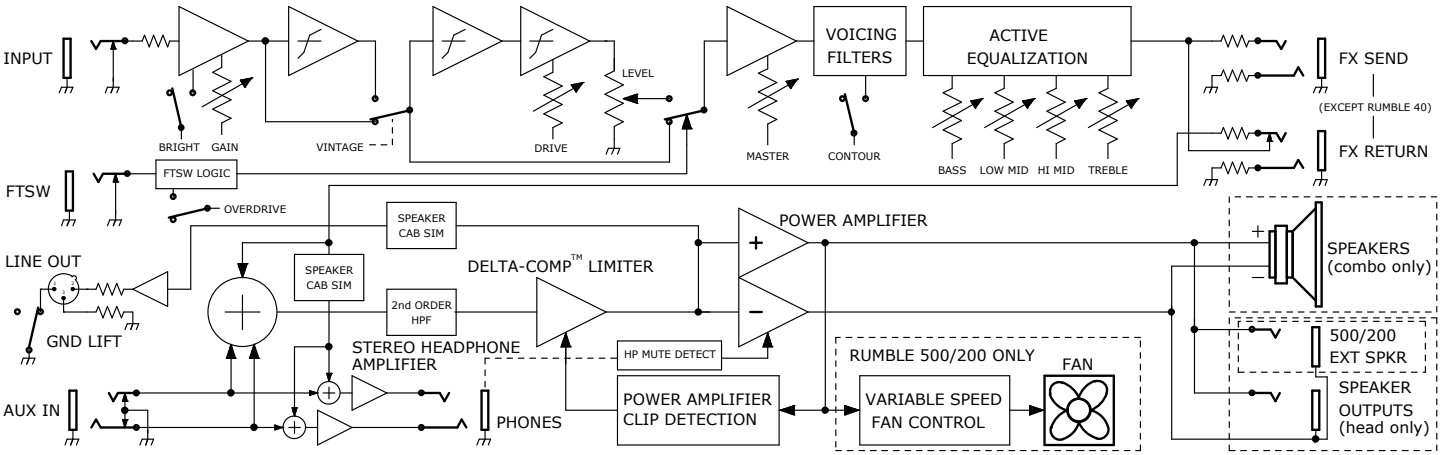

ČESKY

SPECIFIKACE

MODEL	**VŠECHNY MODELY**	
VSTUPNÍ IMPEDANCE	1MΩ (Input)	10kΩ (Aux In)
VSTUPNÍ CITLIVOST	(Plný výkon 100Hz, Gain/Master na pozici "10" a ekvalizér na pozci "0")	25mVrms (Vstup)/250mVrms (Aux In, oba kanály zkreslené)
EKVALIZÉR	**BASY**: ±15dB @ 80Hz **VYŠŠÍ STŘEDY**: ±12dB @ 1,2kHz	**NIŽŠÍ STŘEDY**: ±12dB @ 280Hz **VÝŠKY**: ±15dB @ 10kHz
SHAPE FILTER	**BRIGHT**: +13dB @ 10kHz **VINTAGE**: Dynamická komprese (-9dB max) s low-pass(-6dB/oct) @ 400Hz	**CONTOUR**: +1dB @ 80Hz, -13dB @ 670Hz, +2dB @ 8kHz
IMPEDANCE EFEKTOVÉ SMYČKY	**SEND**: 1kΩ (symetrický)	**RETURN**: 22kΩ (symetrický)
LINE OUT	**VÝSTUPNÍ IMPEDANCE**: 3.3kΩ (symetrický)	**MAXIMÁLNÍ VÝSTUP**: +3.75dBU
VÝSTUP SLÚCHÁTEK	280mW do 32Ω/kanál	

MODEL	**RUMBLE 40**	**RUMBLE 100**
NAPÁJENÍ	110W max./45W běžně	310W max./50W běžně
VÝKON	40W do 8Ω	100W do 8Ω
REPRODUKTORY	Jeden 10 palců (25,4 cm) 8Ω Special Design Ceramic	Jeden 12 palců (30,5 cm) 8Ω Eminence® Ceramic

MODEL	**RUMBLE 200**	**RUMBLE 200 HLAVA**
NAPÁJENÍ	400W max./70W běžně	400W max./70W běžně
VÝKON	140W do 8Ω 200W do 4Ω	140W do 8Ω 200W do 4Ω
REPRODUKTORY	Jeden 15 palců (38,1 cm) 8Ω Eminence® Ceramic Výškový reproduktor komprese	NA

MODEL	**RUMBLE 500**	**RUMBLE 500 HLAVA**
NAPÁJENÍ	950W max./150W běžně	950W max./150W běžně
VÝKON	350W do 8Ω 500W do 4Ω	350W do 8Ω 500W do 4Ω
REPRODUKTORY	Dva 10 palců (25,4 cm) 16Ω Eminence® Ceramic Výškový reproduktor komprese	NA

Právo změnit specifikace bez předchozího upozornění vyhrazeno. Pro další informace o produktu navštivte stránku www.fender.com.

RUMBLE™ 500 • 200 • 100 • 40

Ďakujeme, že ste si zakúpili basové kombo Fender Rumble. Basové aparáty Fender sú preslávené svojim prierazným, prirodzeným a vyrovnaným zvukom, ktorý sa nestratí naživo ani v štúdiu. Kombá Rumble navrhli pre svojich kolegov samotní hráči na basgitaru, a my sme hrdí, že môžeme profesionálnym i začínajúcim hudobníkom na celom svete ponúkať plnohodnotné, ľahko ovládateľné aparáty najvyššej kvality.

Produkty z radu Rumble vám pomôžu dostať sa zo skúšobne až do vypredaných klubov, a možno ešte ďalej! Nech už vás váš muzikantský život zavedie kdekoľvek, na basové aparáty Rumble sa na tejto ceste môžete vždy spoľahnúť.

Na stránke s informáciami o tomto produkte **www.fender.com/series/rumble** nájdete podrobnú verziu záruky a podmienky záručného opravného servisu v USA a Kanade. Pre podrobnosti o zárukách v ostatných krajinách prosím kontaktujte svojho distribútora Fender.

Registrácia produktu — navštívte prosím start.fender.com.

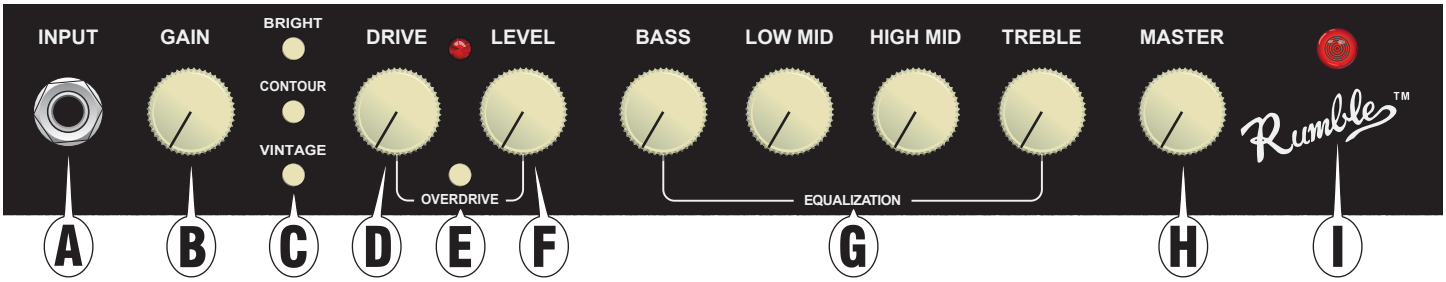

OVLADÁCÍ PANEL

A. INPUT: Sem zapojte svoju pasívnu alebo aktívnu basgitaru. Pokiaľ je signál z vašej basgitary príliš silný a spôsobuje neželané skreslenie, skúste ubrať GAIN.

B. GAIN: Upravuje úroveň signálu z vašej basgitary, ktorú optimalizuje bez ohľadu na to, aký nástroj práve používate. Pokiaľ hráte s obvodmi VINTAGE a/alebo OVERDRIVE, korekcia GAIN tiež bude mať vplyv na úroveň skreslenia/kompresie.

C. BRIGHT: Pridáva výškovým frekvenciám na jasnosti a prieraznosti.

CONTOUR: Stiahne stredové a zároveň zvýrazní nízke a vysoké frekvencie , čím vytvoríte okrúhly, príjemný tón vhodný na slap či cvičenie pri nízkej hlasitosti. Tiež ho môžete skombinovať s OVERDRIVEOM.

VINTAGE: Slúži na vytvorenie temnej farby zvuku bohatej na harmonické tóny a prirodzenú kompresiu.

D. DRIVE: Pri zapnutí obvodu OVERDRIVE slúži korekcia DRIVE na ovládanie hladiny skreslenia z preampu.

E. OVERDRIVE ON: Stlačením tohto tlačidla zapnete obvod OVERDRIVE a príslušné korekcie.

F. LEVEL: Pri zapnutí obvodu OVERDRIVE slúži korekcia LEVEL na ovládanie úrovne skreslenia. Môžete pomocou nej vyrovnávať pomer medzi čistým a skresleným tónom.

G. 4-BAND EQUALIZATION (4-PÁSMOVÝ EKVALIZÉR): Pomocou týchto korekcií upravíte celkovú farbu tónu podľa akustiky miestnosti. Nezabudnite, že zvuk, ktorý znie v jednej miestnosti príliš tvrdo a surovo, môže byť pre inú miestnosť tým pravým.

H. MASTER: Korekcia MASTER ovláda celkovú hlasitosť aparátu. Aparáty Rumble sú vybavené limiterom Delta-Comp™ od Fenderu. Agresívnou hrou alebo pridaním hlasitosti pomocou korekcie MASTER dosiahnete lepšiu kompresiu a sustain.

I. POWER INDICATOR: Svieti, keď je kombo zapnuté.

ZADNÝ PANEL

J. POWER SWITCH: Prepnite do pozície "ON," ak chcete zariadenie zapnúť. Ak chcete aparát vypnúť, prepnite do pozície "OFF."

K. IEC POWER CORD SOCKET (NAPÁJACÍ KÁBEL): Pripojte priložený napájací kábel k uzemnenej zásuvke v súlade s údajmi o napätí a frekvencii uvedenými na zadnom paneli vášho komba.

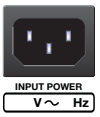

L. PARALLEL SPEAKER OUTPUTS (VYSTUPY PRE REPROBOXY, LEN PRE HLAVU): Sem pripojte reproboxy. Výkon externých reproboxov musí dosahovať minimálne hodnoty uvedenej na aparáte. MINIMÁLNA impedancia všetkých pripojených reproboxov je 4Ω. Nasledujúci zoznam poskytuje prehľad niektorých prijateľných kombinácií reproboxov (pri paralelnom zapojení!):

KOMBINÁCIA REPROBOXOV	CELKOVÁ IMPEDANCIA
4Ω	4Ω
8Ω	8Ω
8Ω + 8Ω	4Ω
8Ω + 16Ω	5.33Ω
8Ω + 16Ω +16Ω	4Ω
16Ω + 16Ω	8Ω
16Ω + 16Ω + 16Ω + 16Ω	4Ω

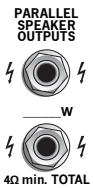

DÔLEŽITÁ POZNÁMKA: Aparáty Rumble 500/200 obsahujú digitálny zosilňovač, ktorý funguje v tzv. režime mostu. Kladná (+) aj záporná (-) polarita je pod napätím, preto ani jednu z nich v prípade kábla reproduktoru nikdy neuzemňujte. Jednotlivé súčiastky vždy pripájajte, len keď je aparát vypnutý, a pri zapájaní pomocou káblov, ktoré nemajú izolované koncovky (nezakrytý kov), buďte obzvlášť opatrní. Pre reproduktory odporúčame používať káble s izolovaným telom, nie je to však nevyhnutné.

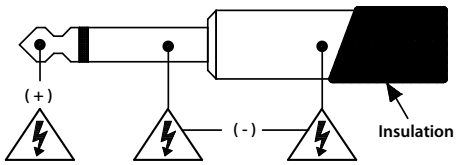

ZADNÝ PANEL (POKR.)

M. EXTERNAL SPEAKER OUTPUT (LEN PRE KOMBÁ 500/200): Sem pripojte 8Ω (minimálna impedancia) reprobox. Výkon externého reproboxu musí dosahovať minimálne hodnoty uvedenej na aparáte.

N. HORN SWITCH (LEN PRE KOMBÁ 500/200): Pre zapnutie horny prepnite do pozície "ON" (zapnuté). Ak chcete hornu vypnúť, prepnite do pozície "OFF." Horna pridá vysokým frekvenciám na jasnosti a agresivite, čím docielite moderného tónu vhodného na funk a hranie slapom.

O. EFFECTS LOOP (EFEKTOVÁ SLUČKA, OKREM RUMBLE 40): Vstup externých efektov (delay, chorus atď) pripojte do SEND a výstup do RETURN. Pokiaľ efekty umiestnite do EFEKTOVEJ SLUČKY (namiesto medzi basgitaru a VSTUP aparátu), docielite zníženia hladiny šumu a zabránite zhoršeniu kvality tónu, ku ktorému by inak vinou efektových pedálov mohlo dôjsť.

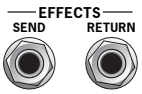

P. AUX IN: Sem zapojte svoj CD alebo mp3 prehrávač. Korekcie na aparáte tento vstup neovládajú. Hlasitosť a charakter zvuku upravíte pomocou korekcií na prehrávači.

Q. HEADPHONES (SLÚCHADLÁ): Sem pripojte stereo slúchadlá (minimálna impedancia 32 ohmov). Výstup z reproduktorov sa automaticky stlmí.

R. LINE OUT (VÝSTUP DO LINKY): Symetrický výstup na pripojenie k externým zariadeniam, akými sú ozvučovacie PA systémy alebo nahrávacie zariadenia. Hlasitosť a charakter signálu z LINE OUT ovládajú korekcie na preampe (vrátane GAINu). Stlačením tlačidla GND LIFT môžete obmedziť šum alebo hluk z aparátu vzniknutý v dôsledku pripojenia k nesprávne uzemnenému zariadeniu.

S. FOOTSWITCH: Umožňuje vzdialene zapínať obvod OVERDRIVE. Viac podrobností nájdete v sekcii "Voliteľný footswitch" nižšie.

TEPELNÝ VÝKON A OCHRANA PROTI PREHRIATIU

Basové aparáty Rumble 200/500 sú vybavené chladiacim ventilátorom s variabilnou rýchlosťou otáčania a ochranou proti prehriatiu. Ventilátor sa spočiatku bude otáčať pomaly a pri väčšej záťaži komba bude postupne zrýchľovať. **Vždy ponechajte aspoň 15 cm voľného priestoru medzi ventilačnými otvormi aparátu a inými predmetmi.** Pokiaľ budú ventilačné otvory zablokované alebo sa bude aparát používať v mimoriadne horúcom prostredí, môže dôjsť k jeho prehriatiu, čo spôsobí dočasný výpadok a stlmenie reproduktora aj napriek tomu, že dióda indikujúca, že je aparát zapnutý, bude svietiť aj naďalej. Pri prevádzke v extrémne zaťažujúcich podmienkach môže prehriatie spôsobiť prerušenie napájania, pričom reproduktor sa stlmí a dióda indikujúca, že je aparát zapnutý, zhasne. Pokiaľ k prehriatiu (stlmeniu reproduktora) dôjde, ponechajte aparát ZAPNUTÝ (aby sa ventilátor neprestal točiť) a počkajte niekoľko minút na to, kým sa schladí. Aparát sa po dosiahnutí bezpečnej teploty automatický vráti do režimu normálnej prevádzky.

HLAVY RUMBLE S REPROBOXAMI RUMBLE

Vaša nová hlava Rumble je ľahká a kompaktná, vďaka čomu sú jej preprava a príprava na použitie jednoduché. Ak ju však položíte na reprobox, ktorý nemá zodpovedajúce rozmery, vystavíte ju extrémnym vibráciám, ktoré pri vysokých hlasitostiach produkuje. Reproboxy Rumble so zodpovedajúcimi rozmermi majú magnetický uzamykací systém, ktorým môžete svoju hlavu Rumble počas hrania bezpečne upevniť. Aby ste zabránili neželanému pohybu, jednoducho svoju hlavu Rumble upevnite do otvorov na nožičky v reproboxe Rumble.

POZN.: Tento magnetický uzamykací systém nepoužívajte na upevnenie svojej hlavy Rumble počas prepravy - oddelením hlavy od reproboxu Rumble pri transporte zabránite možnému poškodeniu. Pri používaní hlavy Rumble s akýmkoľvek iným boxom, ktorý nemá zodpovedajúce rozmery, prosím venujte zvýšenú pozornosť celkovej bezpečnosti.

VOLITEĽNÉ FOOTSWITCHE

Pripojením footswitchu k aparátu budete môcť diaľkovo ovládať OVERDRIVE. Spoločnosť Fender ponúka tri kompatibilné druhy foostwitchov (vyobrazené vpravo spolu s číslami produktov). Fungovať vám však bude akýkoľvek štandardný footswitch s jedným tlačidlom. Najlepších výsledkov dosiahnete s FOOTSWITCHOM s diódou (č.: 09940520000) od spoločnosti Fender. Pre nákup footswitchov Fender kontaktujte svojho miestneho distribútora.

POZN.: Po pripojení footswitchu bude predný panel aj naďalej fungovať, v závislosti od kalibrácie footswitchu je však možné, že pozície IN/OUT sa prehodia (t.j. IN=OFF, vypnuté). Dióda indikujúca zapnutie overdriveu bude na prednom paneli VŽDY fungovať správne, na samotnom footswitchi však môže fungovať nesprávne. Ak používate footswitch vybavený diódou, ponechajte ovládač na prednom paneli v pozícii OUT. Tým dosiahnete, že dióda na footswitchi bude fungovať správne.

ECONOMY FOOTSWITCH (č.: 0994049000): Základný model footswitchu s jedným tlačidlom, čierna farba.

VINTAGE FOOTSWITCH (č.: 0994054000): Footswitch s jedným tlačidlom, chróm.

LED FOOTSWITCH (č.: 0994052000): Moderný footswitch s jedným tlačidlom a diódou. POZN.: Aby dióda na footswitchi fungovala správne, pred pripojením footswitchu k aparátu efekt overdrive vypnite.

BLOKOVÁ SCHÉMA

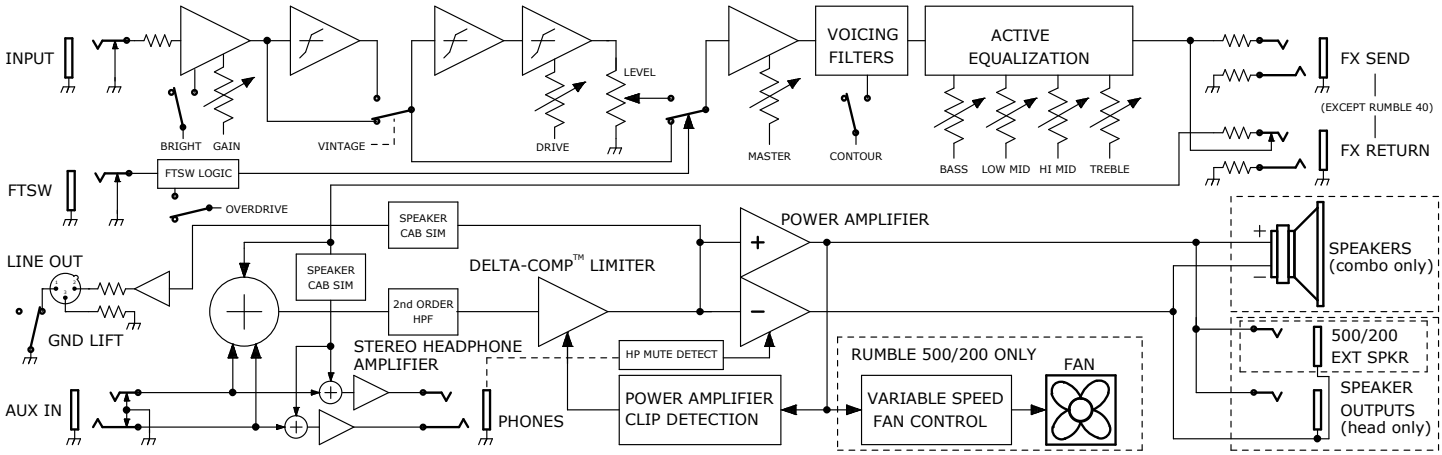

ŠPECIFIKÁCIE

CE

MODEL	**VŠETKY MODELY**	
VSTUPNÉ IMPEDANCIE	1MΩ (Input)	10kΩ (Aux In)
VSTUPNÁ CITLIVOSŤ	(Plný výkon 100Hz, Gain/Master na pozícii "10" a ekvalizér na pozícii "0")	25mVrms (Vstup)/250mVrms (Aux In, oba kanály skreslené)
EKVALIZÉR	**BASY**: ±15dB @ 80Hz **VYŠŠIE STREDY**: ±12dB @ 1,2kHz	**NIŽŠIE STREDY**: ±12dB @ 280Hz **VÝŠKY**: ±15dB @ 10kHz
SHAPE FILTER	**BRIGHT**: +13dB @ 10kHz **VINTAGE**: Dynamická kompresia (-9dB max) s low-pass(-6dB/oct) @ 400Hz	**CONTOUR**: +1dB @ 80Hz, -13dB @ 670Hz, +2dB @ 8kHz
IMPEDANCIE EFEKTOVEJ SLUČKY	**SEND**: 1kΩ (symetrický)	**RETURN**: 22kΩ (symetrický)
LINE OUT	**VÝSTUPNÁ IMPEDANCIA**: 3.3kΩ (symetrický)	**MAXIMÁLNY VÝSTUP**: +3.75dBU
VÝSTUP SLÚCHADIEL	280mW do 32Ω/kanál	

MODEL	**RUMBLE 40**	**RUMBLE 100**
NAPÁJANIE	110W max./45W bežne	310W max./50W bežne
VÝKON	40W do 8Ω	100W do 8Ω
REPRODUKTORY	Jeden 10 palcov (25,4 cm) 8Ω Special Design Ceramic	Jeden 12 palcov (30,5 cm) 8Ω Eminence® Ceramic

MODEL	**RUMBLE 200**	**RUMBLE 200 HLAVA**
NAPÁJANIE	400W max./70W bežne	400W max./70W bežne
VÝKON	140W do 8Ω 200W do 4Ω	140W do 8Ω 200W do 4Ω
REPRODUKTORY	Jeden 15 palcov (38,1 cm) 8Ω Eminence® Ceramic Výškový reproduktor kompresia	NA

MODEL	**RUMBLE 500**	**RUMBLE 500 HLAVA**
NAPÁJANIE	950W max./150W bežne	950W max./150W bežne
VÝKON	350W do 8Ω 500W do 4Ω	350W do 8Ω 500W do 4Ω
REPRODUKTORY	Dva 10 palcov (25,4 cm) 16Ω Eminence® Ceramic Výškový reproduktor kompresia	NA

Právo zmeniť špecifikácie bez predchádzajúceho upozornenia vyhradené. Pre ďalšie informácie o produkte navštívte stránku www.fender.com.

RUMBLE™ 500 • 200 • 100 • 40

Zahvaljujemo se za nakup serijskega bas ojačevalca Fender Rumble. Fenderjevi bas ojačevalci slovijo po polnem, naravnem in uravnoteženem tonu, ki se prilega tako igranju v živo kot v studiu. Ojačevalci Rumble so zasnovali bas kitaristi za bas kitariste in zelo smo ponosni na to, da popolnoma opremljene visoko kakovostne ojačevalce, ki so obenem enostavni za uporabo, predamo v roke delovnih in ustvarjalnih glasbenikov po vsem svetu.

Družina Rumble lahko poskrbi tako za vaje doma kot za koncert pred tisočglavo množico in še več. Kamorkoli vas bo vodila vaša glasbena pot, vam bodo na njej pomagali bas ojačevalci Rumble.

Obiščite tudi stran tega izdelka: **www.fender.com/series/rumble** za garancijske pogoje in navodila o uveljavljanju garancije za servis v ZDA in Kanadi. Za garancijske pogoje v drugih državah stopite v stik z vašim prodajalcem izdelkov Fender.

Registracija izdelka — prosimo, obiščite start.fender.com.

NADZORNA PLOŠČA

A. **INPUT:** Tu priključite pasivni ali aktivni bas. Če je vaš bas prevroč in povzroča neželeno distorzijo, poizkusite zmanjšati GAIN.

B. **GAIN:** Prilagodi nivo vhodnega signala iz vaše bas kitare in optimizira nivo signala predojačevalca za številne bas kitare. Nadzor GAIN vpliva tudi na nivo distorzije/kompresije, če ste izbrali VINTAGE in/ali OVERDRIVE.

C. **BRIGHT:** Zgornjim frekvencam doda prisotnost in svetlost.

CONTOUR: Zmanjšanje srednjih frekvenc, v kombinaciji z ojačanimi nizkimi in visokimi frekvencami, kar se odraža v polnem tonu, ki je uporaben pri igranju s prsti, vaji pri nizki glasnosti ali v kombinaciji z OVERDRIVE-om.

VINTAGE: Ustvari temen ton z bogatimi harmonijami in nekaj naravne kompresije.

D. **DRIVE:** Ko je vezje OVERDRIVE omogočeno, DRIVE upravlja s količino harmonično bogate distorzije predojačevalca.

E. **OVERDRIVE ON:** S tem gumbom omogočite vezje OVERDRIVE in povezane gumbe upravljanja.

F. **LEVEL:** Ko je vezje OVERDRIVE omogočeno, LEVEL upravlja z nivojem glasnosti OVERDRIVE-a. Uporabite za uravnoteženje nivojev glasnosti med jasnimi in overdrive toni.

G. **4-BAND EQUALIZATION:** Prilagoditev skupnega tona in kompenzacija za akustiko prostora. Zapomnite si, da kar v nekem prostoru zveni grobo, lahko v drugem zveni prav dobro.

H. **MASTER:** MASTER upravlja s skupnim nivojem glasnosti ojačevalca. Ojačevalci Rumble so opremljeni z limiterjem Fender's Delta-Comp™. Če MASTER nastavite na višjo vrednost ali igrate bolj agresivno, se bo to odražalo v večji kompresiji in daljšem ohranjanju tona (sustain).

I. **POWER INDICATOR:** Indikator je osvetljen pri vklopu naprave.

ZADNJA PLOŠČA

J. **POWER SWITCH:** Preklopite v položaj "ON (VKLOP)" za vklop naprave. Preklopite v položaj "OFF" za izklop naprave.

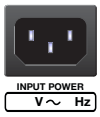

K. **IEC POWER CORD SOCKET:** Priloženi napajalni kabel priključite v ozemljeno vtičnico v skladu z napetostjo in frekvenco, navedeno na zadnji plošči ojačevalca.

L. **PARALLEL SPEAKER OUTPUTS (HEAD ONLY):** Tu povežite zvočnike. Električna moč zunanjih zvočnikov naj bo enaka ali višja kot rating na ojačevalcu. MINIMALNI upor vseh povezanih zvočnikov je 4Ω. Sledeči seznam prikazuje nekatere sprejemljive kombinacije paralelnih zvočnikov:

KOMBINACIJE ZVOČNIKOV	SKUPNI UPOR
4Ω	4Ω
8Ω	8Ω
8Ω + 8Ω	4Ω
8Ω + 16Ω	5,33Ω
8Ω + 16Ω +16Ω	4Ω
16Ω + 16Ω	8Ω
16Ω + 16Ω + 16Ω + 16Ω	4Ω

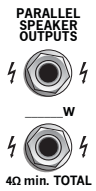

POMEMBNO OBVESTILO: Ojačevalci Rumble 500/200 vključujejo digitalni ojačevalec, ki deluje v mostovnem načinu (bridge). Tako tip (+) kot sleeve (–) sta pod napetostjo, zato nikoli ne smete ozemljiti tip (+) ali sleeve (–) zvočniškega kabla. Pri povezovanju naj bo naprava vedno izklopljena, bodite pozorni pri povezovanju s kabli, ki nimajo izoliranih vtičev (samo kovina). Priporočamo uporabo izoliranih zvočniških kablov, vendar to ni nujno.

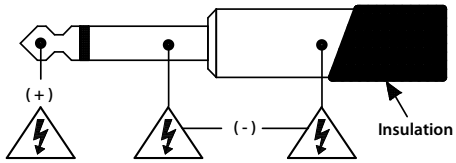

SLOVENŠČINA

ZADNJA PLOŠČA (NADALJEVANJE)

M. EXTERNAL SPEAKER OUTPUT (LE PRI 200/500 COMBO): Tu povežite zvočnik z 8Ω (minimalni upor). Električna moč zunanjih zvočnikov naj bo enaka ali višja kot rating na ojačevalcu.

N. HORN SWITCH (LE PRI 200/500 COMBO): Preklopite v položaj "ON (VKLOP)" za vklop funkcije horn. Preklopite v položaj "OFF (IZKLOP)" za izklop funkcije horn. Z vključeno funkcijo horn bodo visoko frekvenčni toni bolj jasni in živi, kar se bo odrazilo v bolj modernih tonih, primernih za igranje funka s prsti.

O. EFFECTS LOOP (RAZEN PRI RUMBLE 40): Povežite SEND z vhodom zunanjih efektov (zamik, chorus, ipd.) in izhod efektov v RETURN. Če efekte namestite v EFFECTS LOOP (namesto med bas kitaro in INPUT), boste zmanjšali šum in tonalno degradacijo, ki jo povzročajo pedali efekta.

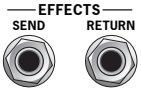

P. AUX IN: Tu priključite vaš CD ali mp3 predvajalnik. Nastavitve ojačevalca ne vplivajo na ta vhod. Raven glasnosti ali tona aux signala prilagodite na viru.

Q. HEADPHONES: Tu priključite stereo slušalke (z minimalnim uporom 32 ohmov). Izhod zvočnikov je samodejno onemogočen.

R. LINE OUT: Uravnovešen izhod za povezavo zunanjih naprav, kot so PA sistemi in snemalne konzole. Vse nastavitve predojačevalca vplivajo na raven in ton signala LINE OUT, vključujoč GAIN. Z gumbom GND LIFT IN lahko odstranite brenčanje ali brnenje, ki nastane zaradi povezave z neustrezno ozemljeno opremo.

S. FOOTSWITCH: Omogoča daljinsko upravljanje OVERDRIVE-a. Podrobnosti si oglejte spodaj - "Opcijska nožna stopalka".

TOPLOTNA ZMOGLJIVOST IN ZAŠČITA

Bas ojačevalci Rumble 200/500 so hlajeni z ventilatorjem s spremenljivo hitrostjo in imajo vgrajeno zaščito pred pregrevanjem. Ventilator bo pričel hladiti z nizko hitrostjo in jo povečeval, ko boste igrali močneje. **Med ventilatorji ojačevalca in drugimi predmeti pustite vsaj 15 cm prostora.** Če ventilatorji ojačevalca nimajo dovolj pretoka zraka ali jih uporabljate v izredno vročih okoljih, lahko pride do pregrevanja ali zaustavitve delovanja, zaradi česar ojačevalec začasno ne bo oddajal zvoka, čeprav bo indikator LED vključen. V izrednih pogojih je mogoče, da pregrevanje prekine napajanje ojačevalca, zaradi česar bodo zvočniki prenehali delovati in indikator LED se bo ugasnil. Če pride do zaustavitve delovanja (zvočnikov), pustite stikalo za vklop na položaju ON (da ventilator teče) in pustite, da ventilator deluje nekaj minut in ohladi ojačevalec. Ojačevalec bo ponovno pričel delovati, ko bo temperaturno območje spet primerno.

GLAVE OJAČEVALCEV RUMBLE Z ZVOČNIKI RUMBLE

Vaša nova glava ojačevalca Rumble je lahka in kompaktna in tako enostavno prenosljiva in nastavljiva. Če jo postavite na zvočnike, ki se ne ujemajo z glavo, je lahko izpostavljena ekstremnim vibracijam, saj lahko proizvaja izjemno visoke ravni glasnosti. Ujemajoči zvočniki Rumble imajo magnetni sistem, ki glavo Rumble pritrdijo na mestu med normalnim delovanjem. Le varno nastavite glavo ojačevalca Rumble v za to namenjene podnožke na vrhu zvočnikov Rumble.

OPOMBA: Sistem magnetnega zaklepanja ne uporabljajte za prevoz glave ojačevalca—priporočamo, da najprej snamete glavo iz zvočnikov Rumble, in se tako izognete poškodbam. Bodite previdni pri uporabi glave ojačevalca Rumble na vrhu drugega zvočnika, ki se ne ujema z njo.

OPCIJSKE NOŽNE STOPALKE

Priključite nožno stopalko in omogočite OVERDRIVE na daljavo. Trije nožni pedali, ki jih izdeluje Fender, bodo delovali (na desni s št. delov). Katera koli enogumbna stopalka z zapahom bo delovala. Za najboljše delovanje priporočamo Fender LED FOOTSWITCH (št. 0994052000). Za nakup nožne stopalke Fender stopite v stik z lokalnim prodajalcem opreme Fender.

OPOMBA: Pri povezavi nožne stopalke bo stikalo sprednje plošče še vedno delovalo, a bo morda položaj IN/OUT obraten (IN=OFF), odvisno od stanja stopalke. LED žarnica Overdrive na sprednji plošči bo VEDNO pravilna, kar ne velja za LED žarnico na nožni stopalki. Če nožno stopalko uporabljate z LED, pustite stikalo na sprednji plošči v položaju OUT za prikaz pravilnega stanja na LED nožne stopalke.

ECONOMY FOOTSWITCH (št. 0994049000): Osnovna črna stopalka z gumbom za vklop/izklop.

VINTAGE FOOTSWITCH (št. 0994054000): Osnovna kromasta stopalka z gumbom za vklop/izklop.

LED FOOTSWITCH (št. 0994052000): Moderna stopalka z gumbom za vklop/izklop in LED indikatorjem. OPOMBA: Pred povezavo te nožne stopalke morate izključiti efekt Overdrive, da bo indikator LED nožne stopalke deloval pravilno.

DIAGRAM VEZJA

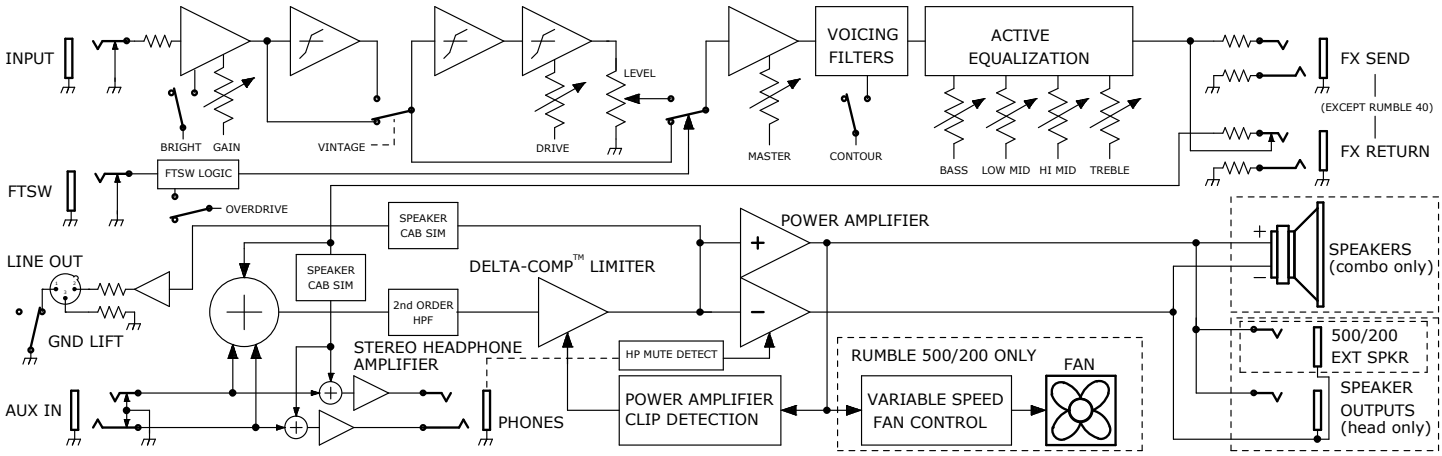

SLOVENŠČINA

SPECIFIKACIJE

CE

MODEL	**VSI MODELI**	
VHODNI UPORI	1MΩ (vhod)	10kΩ (Aux In)
OBČUTLJIVOST VHODA	*(Za polno moč pri 100 Hz z Gain/Master pri "10" in tonalnimi nastavitvami "0")*	25mVrms (vhod)/250mVrms (Aux In, oba gnana kanala)
TONALNE NASTAVITVE	**NIZKI TONI:** ±15dB @ 80Hz	**LOW-MID:** ±12dB @ 280Hz
	HIGH-MID: ±12dB @ 1,2kHz	**TREBLE:** ±15dB @ 10kHz
SHAPE FILTER	**BRIGHT:** +13dB @ 10kHz	**CONTOUR:** +1dB @ 80Hz, -13dB @ 670Hz, +2dB @ 8kHz
	VINTAGE: Dinamična kompresija (-9dB maks.) z low pass (-6dB/oct) @ 400Hz	
UPORI PONAVLJANJA EFEKTOV (EFFECTS LOOP)	**ODHODNI:** 1kΩ (uravnovešen)	**DOHODNI:** 22kΩ (uravnovešen)
LINE OUT	**IZHODNI UPOR:** 3,3kΩ (uravnovešen)	**MAKSIMALNA IZHODNA MOČ:** +3,75dBU
IZHOD ZA SLUŠALKE	280mW v 32Ω/kanal	

MODEL	**RUMBLE 40**	**RUMBLE 100**
POTREBNO NAPAJANJE	110W maks./45W tipično	310W maks/50W tipično
IZHODNA MOČ OJAČEVALCA	40W v 8Ω	100W v 8Ω
ZVOČNIKI	En 10-palčni (25,4 cm) 8Ω poseben keramični dizajn	En 12-palčni (30,5 cm) 8Ω Eminence® Ceramic

MODEL	**RUMBLE 200**	**RUMBLE 200 HEAD**
POTREBNO NAPAJANJE	400W maks./70W tipično	400W maks/70W tipično
IZHODNA MOČ OJAČEVALCA	140W v 8Ω	140W v 8Ω
	200W v 4Ω	200W v 4Ω
ZVOČNIKI	En 15-palčni (38,1 cm) 8Ω Eminence® Ceramic	NA
	Kompresija visokotonec	

MODEL	**RUMBLE 500**	**RUMBLE 500 HEAD**
POTREBNO NAPAJANJE	950W maks./150W tipično	950W maks/150W tipično
IZHODNA MOČ OJAČEVALCA	350W v 8Ω	350W v 8Ω
	500W v 4Ω	500W v 4Ω
ZVOČNIKI	En 10-palčni (25,4 cm) 16Ω Eminence® Ceramic	NA
	Kompresija visokotonec	

Specifikacije izdelka se lahko spremenijo brez predhodnega obvestila. Za dodatne informacije o izdelkih obiščite www.fender.com.

PART NUMBERS / REFERENCIAS / RÉFÉRENCE / NÚMERO DAS PEÇAS / NUMERO PARTI / TEILENUMMERN NUMERY REFERENCYJNE / REFERENČNÍ ČÍSLA / REFERENČNÉ ČÍSLA / REFERENČNE ŠTEVILKE

Rumble 40 (V3)
2370306900 (230V, 50Hz) EU DS

Rumble 100 (V3)
2370406900 (230V, 50Hz) EU DS

Rumble 200 (V3)
2370506900 (230V, 50Hz) EU DS

Rumble 200 HEAD (V3)
2370706900 (230V, 50Hz) EU DS

Rumble 500 (V3)
2370606900 (230V, 50Hz) EU DS

Rumble 500 HEAD (V3)
2370806900 (230V, 50Hz) EU DS

产品中有害物质的名称及含量

部件名称	有害物质					
	铅 (Pb)	汞 (Hg)	镉 (Cd)	六价铬 (Cr(VI))	多溴联苯 (PBB)	多溴二苯醚 (PBDE)
箱体	O	O	O	O	O	O
喇叭单元*	O	O	O	O	O	O
电子部分	X	O	X	O	O	O
接线端子	X	O	O	O	O	O
电线	X	O	O	O	O	O
附件	O	O	O	O	O	O

本表格依据 SJ/T 11364 的规定编制。
O：表示该有毒有害物质在该部件所有均质材料中的含量均在 GB/T 26572 规定的限量要求以下。
X：表示该有毒有害物质至少在该部件的某一均质材料中的含量超出 GB/T 26572 规定的限量要求。
注：含有有害物质的部件由于全球技术发展水平限制而无法实现有害物质的替代。

*产品含有喇叭单元时有效。

A PRODUCT OF
FENDER MUSICAL INSTRUMENTS CORP.
311 CESSNA CIRCLE
CORONA, CALIF. 92880 U.S.A.

AMPLIFICADOR DE AUDIO
IMPORTADO POR: Fender Ventas de México, S. de R.L. de C.V.
Calle Huerta #279, Int. A. Col. El Naranjo. C.P. 22785. Ensenada, Baja California, México.
RFC: FVM-140508-CI0
Servicio al Cliente: 01(800) 7887395, 01(800) 7887396, 01(800) 7889433
Fender®, Rumble® and Delta-Comp™ are trademarks of FMIC.
Other trademarks are property of their respective owners.
© 2020 FMIC. All rights reserved.